ภาคผนวก

ภาคผนวกที่ 1
เอกสารใบอนุญาตต่างๆ

ภาคผนวกที่ 1-1
หนังสือเห็นชอบจาก สผ. ที่ ทส 1009/6127
ลงวันที่ 14 มิถุนายน 2547

ที่ ทส 1009/ 6127

สำนักงานนโยบายและแผน
ทรัพยากรธรรมชาติและสิ่งแวดล้อม
60/1 ซอยพิบูลวัฒนา 7 ถนนพระรามที่ 6
กรุงเทพ ฯ 10400

14 มิถุนายน 2547

เรื่อง การพิจารณารายงานการวิเคราะห์ผลกระทบสิ่งแวดล้อมโครงการบ้านสิริสุขุมวิท ซอย 10

เรียน ผู้ว่าราชการกรุงเทพมหานคร

อ้างถึง หนังสือสำนักงานนโยบายและแผนทรัพยากรธรรมชาติและสิ่งแวดล้อม ที่ ทส 1009/4506 ลงวันที่ 3 พฤษภาคม 2547

สิ่งที่ส่งมาด้วย 1. เงื่อนไขที่โครงการบ้านสิริสุขุมวิท ซอย 10 ต้องยึดถือปฏิบัติอย่างเคร่งครัด
2. แนวทางการนำเสนอรายงานผลการปฏิบัติตามมาตรการป้องกันและแก้ไขผลกระทบสิ่งแวดล้อมและมาตรการติดตามตรวจสอบคุณภาพสิ่งแวดล้อม

ตามหนังสือที่อ้างถึง สำนักงานนโยบายและแผนทรัพยากรธรรมชาติและสิ่งแวดล้อม ได้แจ้งผลการพิจารณารายงานการวิเคราะห์ผลกระทบสิ่งแวดล้อมโครงการบ้านสิริสุขุมวิท ซอย 10 ของบริษัท แสนสิริ จำกัด (มหาชน) ตั้งอยู่ที่ซอยสุขุมวิท 10 ถนนสุขุมวิท แขวงคลองเตย เขตคลองเตย กรุงเทพมหานคร ขนาดพื้นที่ 2-0-8.9 ไร่ โฉนดที่ดินเลขที่ 4734 และ 293 ประกอบด้วยอาคารสูง 8 ชั้น (22.85 เมตร) จำนวน 2 อาคาร จำนวนห้องพัก 118 ห้อง จัดทำรายงานโดยบริษัท ไท-ไท วิศวกร จำกัด จากการประชุมคณะกรรมการผู้ชำนาญการพิจารณารายงานการวิเคราะห์ผลกระทบสิ่งแวดล้อมด้านโครงการที่พักอาศัย บริการชุมชนและสถานที่พักตากอากาศ ในคราวประชุมครั้งที่ 13/2547 เมื่อวันที่ 7 เมษายน 2547 ซึ่งคณะกรรมการผู้ชำนาญการมีมติไม่เห็นชอบรายงานโดยให้โครงการแก้ไขและเพิ่มเติมข้อมูลรายละเอียดให้ครบถ้วน ต่อมาบริษัท ไท-ไท วิศวกร จำกัด ได้เสนอรายงาน ชี้แจงเพิ่มเติมให้สำนักงานดำเนินการตามขั้นตอนการพิจารณารายงาน

2/สำนักงาน...

สำนักงานนโยบายและแผนทรัพยากรธรรมชาติและสิ่งแวดล้อม ได้พิจารณารายงานการวิเคราะห์ผลกระทบสิ่งแวดล้อมฉบับดังกล่าว และนำเสนอต่อคณะกรรมการผู้ชำนาญการพิจารณารายงานการวิเคราะห์ผลกระทบสิ่งแวดล้อมด้านโครงการที่พักอาศัย บริการชุมชนและสถานที่พักตากอากาศ ในการประชุมครั้งที่ 20/2547 เมื่อวันที่ 1 มิถุนายน 2547 ซึ่งคณะกรรมการมีมติเห็นชอบรายงานการวิเคราะห์ผลกระทบสิ่งแวดล้อมโครงการบ้านสิริสุขุมวิท ซอย 10 โดยให้โครงการปฏิบัติตามเงื่อนไขที่ให้โครงการบ้านสิริสุขุมวิท ซอย 10 ยึดถือปฏิบัติอย่างเคร่งครัด และแนวทางการนำเสนอรายงานผลการปฏิบัติตามมาตรการป้องกันและแก้ไขผลกระทบสิ่งแวดล้อมและมาตรการติดตามตรวจสอบคุณภาพสิ่งแวดล้อม รายละเอียดตามสิ่งที่ส่งมาด้วย 1 และ 2 ตามลำดับ อนึ่ง ตามมาตรา 50 วรรคท้าย ของพระราชบัญญัติส่งเสริมและรักษาคุณภาพสิ่งแวดล้อมแห่งชาติ พ.ศ. 2535 กำหนดให้เจ้าหน้าที่ซึ่งมีอำนาจตามกฎหมายในการพิจารณาสั่งอนุญาตหรือต่อใบอนุญาต นำมาตรการที่เสนอไว้ในรายงานการวิเคราะห์ผลกระทบสิ่งแวดล้อมไปกำหนดเป็นเงื่อนไขในการสั่งอนุญาตหรือต่อใบอนุญาต โดยให้ถือว่าเป็นเงื่อนไขที่กำหนดตามกฎหมายในเรื่องนั้นด้วย ทั้งนี้ สำนักงานได้แจ้งบริษัท แสนสิริ จำกัด (มหาชน) และสำเนาหนังสือแจ้งบริษัท ไท-ไท วิศวกร จำกัด เพื่อทราบและดำเนินการต่อไปด้วยแล้ว

จึงเรียนมาเพื่อโปรดพิจารณาดำเนินการในส่วนที่เกี่ยวข้องต่อไป

ขอแสดงความนับถือ

(นางนิศากร โฆษิตรัตน์)
รองเลขาธิการฯ ปฏิบัติราชการแทน
เลขาธิการสำนักงานนโยบายและแผนทรัพยากรธรรมชาติและสิ่งแวดล้อม

สำเนาถูกต้อง

[redacted]

สำนักวิเคราะห์ผลกระทบสิ่งแวดล้อม
โทรศัพท์ 0-2271-4232-8 ต่อ 245
โทรสาร 0-2278-5469

ที่ ทส 1009/ 6126

สำนักงานนโยบายและแผน
ทรัพยากรธรรมชาติและสิ่งแวดล้อม
60/1 ซอยพิบูลวัฒนา 7 ถนนพระรามที่ 6
กรุงเทพ ฯ 10400

14 มิถุนายน 2547

เรื่อง การพิจารณารายงานการวิเคราะห์ผลกระทบสิ่งแวดล้อมโครงการบ้านสิริสุขุมวิท ซอย 10

เรียน อธิบดีกรมที่ดิน

สิ่งที่ส่งมาด้วย 1. เงื่อนไขที่โครงการบ้านสิริสุขุมวิท ซอย 10 ต้องยึดถือปฏิบัติอย่างเคร่งครัด
2. แนวทางการนำเสนอรายงานผลการปฏิบัติตามมาตรการป้องกันและแก้ไขผลกระทบสิ่งแวดล้อมและมาตรการติดตามตรวจสอบคุณภาพสิ่งแวดล้อม

ด้วยบริษัท แสนสิริ จำกัด (มหาชน) ได้มอบอำนาจให้บริษัท ไท-ไท วิศวกร จำกัด จัดทำและนำเสนอรายงานการวิเคราะห์ผลกระทบสิ่งแวดล้อมโครงการบ้านสิริสุขุมวิท ซอย 10 ตั้งอยู่ที่ซอยสุขุมวิท 10 ถนนสุขุมวิท แขวงคลองเตย เขตคลองเตย กรุงเทพมหานคร ขนาดพื้นที่ 2-0-8.9 ไร่ โฉนดที่ดินเลขที่ 4734 และ 293 ประกอบด้วยอาคารสูง 8 ชั้น (22.85 เมตร) จำนวน 2 อาคาร จำนวนห้องพัก 118 ห้อง ให้สำนักงานนโยบายและแผนทรัพยากรธรรมชาติและสิ่งแวดล้อม ดำเนินการตามขั้นตอนการพิจารณารายงาน

สำนักงานนโยบายและแผนทรัพยากรธรรมชาติและสิ่งแวดล้อม ได้ดำเนินการตามขั้นตอนการพิจารณารายงานการวิเคราะห์ผลกระทบสิ่งแวดล้อมแล้ว และขอแจ้งมติคณะกรรมการผู้ชำนาญการพิจารณารายงานการวิเคราะห์ผลกระทบสิ่งแวดล้อมด้านโครงการที่พักอาศัย บริการชุมชนและสถานที่พักตากอากาศ ในการประชุมครั้งที่ 20/2547 เมื่อวันที่ 1 มิถุนายน 2547 เห็นชอบรายงานการวิเคราะห์ผลกระทบสิ่งแวดล้อมโครงการบ้านสิริสุขุมวิท ซอย 10 ของบริษัท แสนสิริ จำกัด (มหาชน) โดยโครงการจะต้องปฏิบัติ

2/ตามเงื่อนไข...

ตามเงื่อนไขที่ให้โครงการบ้านสิริสุขุมวิท ซอย 10 ยึดถือปฏิบัติอย่างเคร่งครัด และแนวทางการนำเสนอรายงานผลการปฏิบัติตามมาตรการป้องกันและแก้ไขผลกระทบสิ่งแวดล้อม และมาตรการติดตามตรวจสอบคุณภาพสิ่งแวดล้อม ตามที่กำหนดไว้ในรายงานการวิเคราะห์ผลกระทบสิ่งแวดล้อม ดังรายละเอียดตามสิ่งที่ส่งมาด้วย 1 และ 2 ตามลำดับ อนึ่ง ตามมาตรา 50 วรรคท้าย ของพระราชบัญญัติ ส่งเสริมและรักษาคุณภาพสิ่งแวดล้อมแห่งชาติ พ.ศ. 2535 กำหนดให้เจ้าหน้าที่ซึ่งมีอำนาจตามกฎหมายในการพิจารณาสั่งอนุญาตหรือต่อใบอนุญาต นำมาตรการที่เสนอไว้ในรายงานการวิเคราะห์ผลกระทบสิ่งแวดล้อมไปกำหนดเป็นเงื่อนไขในการสั่งอนุญาตหรือต่อใบอนุญาต โดยให้ถือว่าเป็นเงื่อนไขที่กำหนดตามกฎหมายในเรื่องนั้นด้วย ทั้งนี้ สำนักงานได้แจ้งบริษัท แสนสิริ จำกัด (มหาชน) และสำเนาหนังสือแจ้งบริษัท ไท-ไท วิศวกร จำกัด เพื่อทราบและดำเนินการต่อไปด้วยแล้ว

จึงเรียนมาเพื่อโปรดพิจารณาดำเนินการในส่วนที่เกี่ยวข้องต่อไป

ขอแสดงความนับถือ

[redacted]

รองเลขาธิการฯ ปฏิบัติราชการแทน
เลขาธิการสำนักงานนโยบายและแผนทรัพยากรธรรมชาติและสิ่งแวดล้อม

สำเนาถูกต้อง

[redacted]

เจ้าหน้าที่บริหารงานธุรการ

สำนักวิเคราะห์ผลกระทบสิ่งแวดล้อม
โทรศัพท์ 0-2271-4232-8 ต่อ 245
โทรสาร 0-2278-5469

เงื่อนไขที่โครงการบ้านสิริสุขุมวิท ซอย 10 ต้องยึดถือปฏิบัติอย่างเคร่งครัด

โครงการจะต้องปฏิบัติตามมาตรการป้องกันและแก้ไขผลกระทบสิ่งแวดล้อม และมาตรการติดตามตรวจสอบคุณภาพสิ่งแวดล้อม ตามที่เสนอไว้ในรายงานการวิเคราะห์ผลกระทบสิ่งแวดล้อมโครงการบ้านสิริสุขุมวิท ซอย 10 ของบริษัท แสนสิริ จำกัด (มหาชน) ตั้งอยู่ที่ซอยสุขุมวิท 10 ถนนสุขุมวิท แขวงคลองเตย เขตคลองเตย กรุงเทพมหานคร ขนาดพื้นที่ 2-0-8.9 ไร่ โฉนดที่ดินเลขที่ 4734 และ 293 ประกอบด้วยอาคารสูง 8 ชั้น (22.85 เมตร) จำนวน 2 อาคาร จำนวนห้องพัก 118 ห้อง จัดทำรายงานโดยบริษัท ไท-ไท วิศวกร จำกัด และตามมติคณะกรรมการผู้ชำนาญการพิจารณารายงานการวิเคราะห์ผลกระทบสิ่งแวดล้อมด้านโครงการที่พักอาศัย บริการชุมชนและสถานที่พักตากอากาศ ดังรายละเอียดต่อไปนี้

1. โครงการจะต้องยึดถือปฏิบัติตามมาตรการป้องกันและแก้ไขผลกระทบสิ่งแวดล้อม ตามที่เสนอไว้ในรายงานการวิเคราะห์ผลกระทบสิ่งแวดล้อมโครงการบ้านสิริสุขุมวิท ซอย 10 ของบริษัท แสนสิริ จำกัด (มหาชน) และรายละเอียดในเอกสารแนบอย่างเคร่งครัด

2. โครงการจะต้องบันทึกผลการติดตามตรวจสอบการดำเนินการหรือการปฏิบัติตามมาตรการป้องกันและแก้ไขผลกระทบสิ่งแวดล้อม และมาตรการติดตามตรวจสอบคุณภาพสิ่งแวดล้อมตามที่เสนอไว้ในรายงาน พร้อมบันทึกและส่งผลการการดำเนินการมายังหน่วยงานอนุญาตและสำนักงานนโยบายและแผนทรัพยากรธรรมชาติและสิ่งแวดล้อม ตามแนวทางการนำเสนอผลการติดตามตรวจสอบคุณภาพสิ่งแวดล้อม รายละเอียดตามสิ่งที่ส่งมาด้วย 2

3. หากโครงการจะเปลี่ยนแปลงรายละเอียดโครงการ รวมทั้งมาตรการป้องกันและแก้ไขผลกระทบสิ่งแวดล้อม และมาตรการติดตามตรวจสอบคุณภาพสิ่งแวดล้อมแตกต่างจากที่เสนอไว้ในรายงาน โครงการจะต้องเสนอรายละเอียดการเปลี่ยนแปลงดังกล่าว ให้หน่วยงานผู้อนุญาตและสำนักงานนโยบายและแผนทรัพยากรธรรมชาติและสิ่งแวดล้อมเพื่อนำเสนอคณะกรรมการผู้ชำนาญการฯ พิจารณาให้ความเห็นชอบด้านสิ่งแวดล้อมก่อนดำเนินการเปลี่ยนแปลงใด ๆ

4.หากได้รับการร้องเรียนจากประชาชนว่าได้รับความเดือดร้อนรำคาญจากกิจกรรมการดำเนินโครงการ หรือโครงการก่อให้เกิดความเสียหายแก่สาธารณสมบัติ เจ้าของโครงการจะต้องดำเนินการแก้ไขปัญหาดังกล่าวโดยไม่ชักช้า และแจ้งหน่วยงานอนุญาต สำนักงานนโยบายและแผนทรัพยากรธรรมชาติและสิ่งแวดล้อม และหน่วยงานที่เกี่ยวข้องทราบ เพื่อหาแนวทางและมาตรการในการแก้ปัญหาต่อไป

ลงชื่อ.....[redacted].....ผู้รับรอง

เอกสารแนบ

สรุปผลกระทบสิ่งแวดล้อมที่สำคัญ
มาตรการป้องกันและแก้ไขผลกระทบสิ่งแวดล้อมและ
มาตรการติดตามตรวจสอบคุณภาพสิ่งแวดล้อม

โครงการ บ้านสิริสุขุมวิทซอย 10

ซอยสุขุมวิท 10 ถนนสุขุมวิท เขตคลองเตย กรุงเทพมหานคร

ของ

บริษัท แสนสิริ จำกัด (มหาชน)

475 อาคารสิริภิญโญ ชั้น 16 ถนนศรีอยุธยา แขวงพญาไท

เขตราชเทวี กรุงเทพมหานคร

หน้า.....2.....ทั้งหมด.....27.....หน้า

ลงชื่อ.....[redacted].....ผู้รับรอง

ภาคผนวกที่ 1-2
ใบรับรองการก่อสร้างอาคาร ดัดแปลงอาคาร
หรือเคลื่อนย้านอาคาร (อ.6)

อาคารประเภทควบคุมการใช้ ตามมาตรา 32
อาคารชุด (อยู่อาศัย) แบบ อ. ๖

000827

ใบรับรองการก่อสร้างอาคาร ดัดแปลงอาคาร หรือเคลื่อนย้ายอาคาร

เลขที่ 248 / 2548

นายวันจักร์ บุรณศิริ
นายอภิชาติ จูตระกูล

ใบรับรองฉบับนี้แสดงว่า บริษัท แสนสิริ จำกัด (มหาชน) โดย เจ้าของอาคาร/ผู้ครอบครองอาคาร อยู่บ้านเลขที่ 475 ตรอก/ซอย - ถนน ศรีอยุธยา หมู่ที่ - ตำบล/แขวง ถนนพญาไท อำเภอ/เขต ราชเทวี จังหวัด กรุงเทพมหานคร ได้ทำการ ก่อสร้าง อาคาร เป็นไปโดยถูกต้องตามที่ได้รับอนุญาตในใบอนุญาต เลขที่ ค.141 / 2548 ลงวันที่ 24 เดือน สิงหาคม พ.ศ. 2548 ซึ่งอาคารดังกล่าวเป็นอาคารประเภทควบคุมการใช้ เจ้าพนักงานท้องถิ่นจึงออกใบรับรองให้ดังต่อไปนี้

ข้อ ๑ เป็นอาคาร ชั้นใต้ดิน 1 ชั้น จอดรถยนต์

(๑) ชนิด ตึก 8 ชั้น จำนวน 2 หลัง เพื่อใช้เป็น อาคารชุดอยู่อาศัย (118 ห้อง) โดยมีที่จอดรถ ที่กลับรถ และทางเข้าออกของรถ จำนวน 110 คัน

(๒) ชนิด - จำนวน - เพื่อใช้เป็น - โดยมีที่จอดรถ ที่กลับรถ และทางเข้าออกของรถ จำนวน - คัน

(๓) ชนิด - จำนวน - เพื่อใช้เป็น - โดยมีที่จอดรถ ที่กลับรถ และทางเข้าออกของรถ จำนวน - คัน

ที่บ้านเลขที่ - ตรอก/ซอย สุขุมวิท 10 ถนน สุขุมวิท หมู่ที่ - ตำบล/แขวง คลองเตย อำเภอ/เขต คลองเตย จังหวัด กรุงเทพมหานคร โดย บริษัท แสนสิริ จำกัด (มหาชน) เป็นเจ้าของอาคาร และ บริษัท แสนสิริ จำกัด (มหาชน) เป็นผู้ครอบครองอาคาร อยู่ในที่ดิน โฉนดที่ดิน เลขที่/น.ส. ๓ เลขที่/ส.ค. ๑ เลขที่ 293, 4734 เป็นที่ดินของ บริษัท แสนสิริ จำกัด (มหาชน)

ค่าธรรมเนียมใบรับรองการก่อสร้างอาคาร/~~ดัดแปลงอาคาร~~ ฉบับละ 10.- บาท

ข้อ ๒ ผู้ได้รับใบรับรองต้องปฏิบัติตามเงื่อนไข ดังต่อไปนี้

(๑) ผู้ได้รับใบรับรองต้องปฏิบัติตามหลักเกณฑ์ วิธีการ และเงื่อนไขตามที่กำหนดในกฎกระทรวง และหรือข้อบัญญัติท้องถิ่น ซึ่งออกตามความในมาตรา ๘ (๑๑) มาตรา ๙ หรือมาตรา ๑๐ แห่งพระราชบัญญัติควบคุมอาคาร พ.ศ. ๒๕๒๒ แก้ไขเพิ่มเติมตาม พ.ร.บ.ควบคุมอาคาร(ฉบับที่ 2) พ.ศ.2535 และ (ฉบับที่ 3) พ.ศ.2543

(๒) ต้องปฏิบัติตามเงื่อนไขแนบท้ายใบอนุญาตฉบับนี้.

ออกให้ ณ วันที่ - 5 ต.ค. 2548 เดือน พ.ศ.

(ลายมือชื่อ) [redacted]

(รองผู้ว่าราชการกรุงเทพมหานคร
ปฏิบัติราชการแทนผู้ว่าราชการกรุงเทพมหานคร)

ตำแหน่ง

เจ้าพนักงานท้องถิ่นผู้รับรอง

ภาคผนวกที่ 1-3
หนังสือจดทะเบียนอาคารชุด (อ.ช.11)

(อ.ช.๑๑)

ประกาศพนักงานเจ้าหน้าที่

ตามพระราชบัญญัติอาคารชุด พ.ศ. ๒๕๒๒

จังหวัด กรุงเทพมหานคร

เรื่อง การจดทะเบียนอาคารชุด

ด้วย บริษัท แสนสิริ จำกัด (มหาชน)

ซึ่งเป็นเจ้าของกรรมสิทธิ์ที่ดินโฉนดเลขที่ 293, 4734

ตำบล คลองเตย, คลองเตย (บางกะปิฝั่งใต้) อำเภอ คลองเตย, คลองเตย(พระโขนง) จังหวัด กรุงเทพมหานคร

ต่อพนักงานเจ้าหน้าที่ ณ สำนักงานที่ดินจังหวัด กรุงเทพมหานคร สาขาพระโขนง

ให้เป็นอาคารชุดตามพระราชบัญญัติอาคารชุด พ.ศ. ๒๕๒๒

พนักงานเจ้าหน้าที่ได้พิจารณาเห็นว่าที่ดินและอาคารของ บริษัท แสนสิริ จำกัด (มหาชน) ดังกล่าว อยู่ในหลักเกณฑ์และเงื่อนไขสมควรเป็นอาคารชุดได้ จึงรับจดทะเบียนเป็นอาคารชุดชื่อ "บ้านสิริสุขุมวิท ซอย 10"

เมื่อ วันที่ 11 เดือน ตุลาคม พ.ศ. 2548

สำเนาถูกต้อง

[redacted]

เจ้าหน้าที่ที่ดิน

จึงประกาศเพื่อทราบทั่วกัน

ประกาศ ณ วันที่ 11 เดือน ตุลาคม พ.ศ. 2548

- 6 พ.ย. 2551

[redacted]

(ลงชื่อ)

(นางวิศิษฏ์ ลิมปิธีระกุล)

เจ้าพนักงานที่ดินกรุงเทพมหานคร สาขาพระโขนง

พนักงานเจ้าหน้าที่

หัวหน้าฝ่าย 16 - 11

หัวหน้า[redacted]

เจ้าหน้า[redacted]

ภาคผนวกที่ 1-4
หนังสือสำคัญการจดทะเบียนนิติบุคคลอาคารชุด (อ.ช.13)

(อ.ช.๑๓)

สำเนาถูกต้อง

[redacted]

หนังสือสำคัญการจดทะเบียนนิติบุคคลอาคารชุด

สำนักงานที่ดินจังหวัด กรุงเทพมหานคร สาขาพระโขนง

วันที่ 21 เดือน ตุลาคม พ.ศ. 2548

หนังสือสำคัญฉบับนี้ออกให้เพื่อแสดงว่า พนักงานเจ้าหน้าที่ได้รับจดทะเบียนนิติบุคคลอาคารชุดตามพระราชบัญญัติอาคารชุด พ.ศ. ๒๕๒๒ ทะเบียนเลขที่ 17/2548 เมื่อวันที่ 21 เดือน ตุลาคม พ.ศ. 2548 โดยมีรายการดังนี้

๑. ชื่อนิติบุคคลอาคารชุด "บ้านสิริสุขุมวิท ซอย 10"

๒. มีวัตถุประสงค์เพื่อจัดการและดูแลรักษาทรัพย์ส่วนกลาง ของอาคารชุด "บ้านสิริสุขุมวิท ซอย 10" ภายใต้บังคับแห่งพระราชบัญญัติอาคารชุด พ.ศ.2522 และตามข้อบังคับนิติบุคคลอาคารชุด "บ้านสิริสุขุมวิท ซอย 10"

๓. ที่ตั้งสำนักงานอยู่ที่ บ้านเลขที่ 16 หมู่ที่ - ถนน สุขุมวิท ตรอก / ซอย สุขุมวิท 10 ตำบล / แขวง คลองเตย อำเภอ / เขต คลองเตย จังหวัด กรุงเทพมหานคร โทรศัพท์ -

(ลงชื่อ) [redacted]

เจ้าพนักงานที่ดินกรุงเทพมหานคร สาขาพระโขนง

พนักงานเจ้าหน้าที่

รายการจดทะเบียน

ทะเบียนเลขที่	๑๗/๒๕๔๘
ชื่อนิติบุคคลอาคารชุด	บ้านสิริสุขุมวิท ซอย ๑๐
ที่ตั้งสำนักงาน	๑๖ ซอยสุขุมวิท ๑๐ ถนนสุขุมวิท แขวงคลองเตย เขตคลองเตย กรุงเทพมหานคร
วัตถุประสงค์	เพื่อจัดการและดูแลรักษาทรัพย์ส่วนกลาง ของอาคารชุดบ้านสิริสุขุมวิท ซอย ๑๐ ภายใต้บังคับของพระราชบัญญัติอาคารชุด พ.ศ. ๒๕๒๒
ชื่อ ที่อยู่ ของผู้จัดการ	บริษัท พลัส พร็อพเพอร์ตี้ [illegible] จำกัด ๑๐๓ อาคารรัชต์ภาค ชั้น ๑๐ ถนนสุขุมวิท ๒๓ (อโศก) แขวงคลองเตยเหนือ เขตวัฒนา กรุงเทพมหานคร โดยนายสุรเดช เติมพิศ ผู้ดำเนินการแทน
วัน เดือน ปี ที่จดทะเบียน	๒๑ ตุลาคม ๒๕๔๘

สำเนาถูกต้อง

[redacted]

26 ต.ค. 2548

[redacted]

(ลงชื่อ)..... [redacted] .....พนักงานเจ้าหน้าที่

รายการจดทะเบียนแต่งตั้ง / เปลี่ยนแปลงกรรมการนิติบุคคลอาคารชุด และเปลี่ยนแปลงผู้จัดการนิติบุคคลอาคารชุด

ลำดับ	ประเภท	อาคารชุด		นิติบุคคลอาคารชุด		ชื่อผู้พ้นจากตำแหน่ง	ชื่อผู้ได้รับแต่งตั้งใหม่	พนักงานเจ้าหน้าที่จดทะเบียน วัน เดือน ปี
		ชื่อ	ทะเบียนเลขที่	ชื่อ	ทะเบียนเลขที่			
๒๑	เปลี่ยนแปลงกรรมการ	เลอ วัฟฟิเน่	๒/๒๕๕๐	เลอ วัฟฟิเน่	๔/๒๕๕๐		๑.นายเลอแฟฟร์ มิเรล	[redacted]
	นิติบุคคลอาคารชุด	ชมพูนุท		ชมพูนุท			หลุยส์ ออกัสต์	[redacted]
							๒.นายคูณ ชัยไย	นักวิชาการที่ดินชำนาญการพิเศษ รักษาการในตำแหน่ง เจ้าพนักงานที่ดินกรุงเทพมหานคร สาขาพระโขนง
							๓.นางสาวจัตรกาญจน์	๑๗ ต.ค. ๒๕๖๕
							กิตติชัยมอภิวิชญ์	
							๔.บริษัท อาร์ ซี สลินธารา จำกัด	
						(โดยนายไรเบิร์ต	พอล วอเรินซ์ คอลลินซ์	ผู้อำนวยการแทน)
					สำเนาถูกต้อง [redacted]		๕.นางกมทอง	
							ต้นติกิจรุ่งเรือง	
						๔ ปี ๑ ต.ค. ๒๕๖๕		
๒๒	การเปลี่ยนตำแหน่งผู้จัดการ	บ้านสิริสุขุมวิท	๑๑/๒๕๔๘	บ้านสิริสุขุมวิท	๑๗/๒๕๔๘		นายณัฐวุฒิ จีระพันธุ์	[redacted]
	นิติบุคคลอาคารชุด	ซอย 10		ซอย 10				[redacted]
								นักวิชาการที่ดินชำนาญการพิเศษ รักษาการในตำแหน่ง เจ้าพนักงานที่ดินกรุงเทพมหานคร สาขาพระโขนง
		หมายเหตุ การเปลี่ยนตำแหน่งผู้จัดการของกรรมการนิติบุคคลอาคารชุด ตามนัยมาตรา ๓๙(๒)						
		แห่งพระราชบัญญัติอาคารชุด พ.ศ.๒๕๒๒ แก้ไขเพิ่มเติมโดยพระราชบัญญัติอาคารชุด (ฉบับที่๔) พ.ศ.๒๕๕๑						๒๙ ก.ย. ๒๕๖๕

ภาคผนวกที่ 2
เอกสารประกอบการปฏิบัติตามมาตรการฯ

ภาคผนวกที่ 2-1
ระเบียบการจราจรในพื้นที่อาคารชุด และการเข้า-ออกพื้นที่อาคาร

นิติบุคคลอาคารชุด บ้านสิริสุขุมวิท ซอย 10
BaanSiri Sukhumvit Soi 10 Condominium Juristic Person
เลขที่16 ซอยสุขุมวิท 10 แขวงคลองเตย เขตคลองเตย กรุงเทพมหานคร 10110
16 Sukhumvit Soi 10 DistrictKlongtoey, AreaKlongtoey , Bangkok 10110
Tel: 0-2626-0287 FAX: 0-2626-0289 e-mail: siri.sukumvit@gmail.com

ระเบียบการจราจรในพื้นที่อาคารชุด

1. จำกัดความเร็วรถ ไม่เกิน 20 กม./ชม.
2. ห้ามติดเครื่องยนต์ขณะจอดรถ บริเวณพื้นที่จอดรถ
3. กรุณาอย่าทิ้งทรัพย์สินของมีค่าไว้ในรถยนต์ ทางนิติบุคคลอาคารชุด บ้านสิริสุขุมวิท ซอย 10 จะไม่รับผิดชอบต่อความสูญเสีย เสียหายต่อทรัพย์สินของท่าน
4. เดินรถตามเครื่องหมายจราจรภายในพื้นที่ ไม่จอดรถเกะกะขวางทางการจราจรภายในบริเวณพื้นที่
5. ทำให้ทรัพย์สินส่วนกลางเสียหายยินดีรับผิดชอบต่อค่าเสียหายที่เกิดขึ้น ตามค่าใช้จ่ายจริง
6. ห้ามล้างรถและทิ้งขยะในพื้นที่จอดรถ

นิติบุคคลอาคารชุด บ้านสิริสุขุมวิท ซอย 10
BaanSiri Sukhumvit Soi 10 Condominium Juristic Person
เลขที่16 ซอยสุขุมวิท 10 แขวงคลองเตย เขตคลองเตย กรุงเทพมหานคร 10110
16 Sukhumvit Soi 10 DistrictKlongtoey, AreaKlongtoey , Bangkok 10110
Tel: 0-2626-0287 FAX: 0-2626-0289 e-mail: siri.sukumvit@gmail.com

ระเบียบการผ่านเข้า-ออกอาคาร

1. รถยนต์ของท่านเจ้าของห้องชุด ควรติดสติ๊กเกอร์แสดงสิทธิ์ในการจอดรถในอาคารชุด ในตำแหน่งที่เจ้าหน้าที่รักษาความปลอดภัยสามารถมองเห็นได้ชัดเจน เพื่อป้องกันมิให้ผู้ที่ไม่มีสิทธิ์ในการจอดรถ นำรถเข้ามาจอดในบริเวณลานจอดรถของอาคารชุด
2. ในการเข้า-ออก อาคารชุดโดยรถยนต์ เจ้าหน้าที่รักษาความปลอดภัย จะแจกบัตรผ่านเข้า-ออกอาคารชุด ให้กับท่านเจ้าของห้องชุด และ/หรือ ผู้มาติดต่อเจ้าของห้องชุด เพื่อใช้ในการตรวจสอบเวลามีผู้นำ รถยนต์ออกนอกอาคารชุด หากไม่มีบัตรผ่านเข้า-ออก ส่งคืนให้กับเจ้าหน้าที่รักษาความปลอดภัย และไม่มีเอกสารแสดงความเป็นเจ้าของรถยนต์ เจ้าหน้าที่รักษาความปลอดภัย จะไม่อนุญาตให้นำรถออกจากอาคารชุด (หากบัตรผ่านเข้า-ออกสูญหาย จะต้องเสียค่าปรับ 100 บาท)
3. เมื่อขับรถยนต์เข้า-ออก อาคารชุด ท่านเจ้าของห้องชุด และ/หรือผู้มาติดต่อ กรุณาเปิดกระจกให้เจ้าหน้าที่สามารถมองเห็นภายในรถยนต์ เพื่อป้องกันบุคคลภายนอกแอบลักลอบเข้ามาในพื้นที่โดยใช้รถยนต์ของท่านเจ้าของห้องชุด อีกทั้งยังป้องกันการลักขโมยรถยนต์ ของเจ้าของห้องชุดอีกชั้นหนึ่ง
4. การเข้าอาคาร ท่านเจ้าของห้องชุด กรุณาใช้บัตรผ่านประตูอัตโนมัติ (Proximity card)
5. หากบัตรสูญหาย ให้รีบแจ้งมายังฝ่ายจัดการอาคารชุดฯ เพื่อทำการยกเลิกบัตรทันที
6. ผู้มาติดต่อเจ้าของห้องชุด จะต้องได้รับอนุญาตจากเจ้าของห้องชุด โดยการแจ้งเป็นลายลักษณ์อักษรหรือแจ้งทางโทรศัพท์ ให้เจ้าหน้าที่รักษาความปลอดภัยทราบก่อนทุกครั้ง พร้อมทั้งทำการแลกบัตรประจำตัวประชาชน หรือหลักฐานทางราชการที่มีรูปถ่ายติดที่บัตร เจ้าหน้าที่รักษาความปลอดภัยจึงจะอนุญาตให้ผ่านเข้าอาคารชุดได้

ภาคผนวกที่ 2-2
เอกสารคู่มือการดูแลระบบบำบัดน้ำเสีย

WASTE WATER

TREATMENT

คู่มือการดูแลระบบ

โครงการ : บ้านสิริ สุขุมวิท ซ.10

รุ่น NBF-50

บริษัท อาควา นิชิฮาร่า คอร์ปอเรชั่น จำกัด

ภาคผนวกที่ 2-3
ค่าปรับปรุงระบบบ่อบำบัดน้ำ

ตารางพิจารณาขออนุมัติงานซ่อมแซมอุปกรณ์มีเดียระบบบ่อบำบัดน้ำเสีย
และสูบสิ่งปฏิกูลบริเวณอาคารเอและบี กับบริษัท ทัชเพอร์ตี้ จำกัด
อาคารเอ เป็นจำนวน[redacted](รวมภาษีมูลค่าเพิ่ม)
อาคารบี เป็นจำนวน[redacted](รวมภาษีมูลค่าเพิ่ม)
รวมค่าใช้จ่ายเป็นเงินทั้งสิ้น [redacted]านี้รวมภาษีมูลค่าเพิ่มแล้ว)
การรับประกันงานติดตั้งชุด Bio Media 1 ปี และเงื่อนไขชำระเงิน 100% เมื่อติดตั้งแล้วเสร็จ

รายนามคณะกรรมการบริหาร	อนุมัติ	ไม่อนุมัติ	ลายมือชื่อ
1. คุณภู[redacted]	✓		[redacted]
2. คุณวรรณ[redacted]	✓		[redacted]
3. Mr.[redacted]	✓		[redacted]

PLUS +

บริษัท ทัช พร็อพเพอร์ตี้ จำกัด (สำนักงานใหญ่)
TOUCH PROPERTY COMPANY LIMITED (Head Office)

ต้นฉบับ ใบแจ้งหนี้
ORIGINAL INVOICE

59 ซอยริมคลองพระโขนง แขวงพระโขนงเหนือ เขตวัฒนา กรุงเทพฯ 10110
โทร. 02 027-7888 แฟกซ์. 02 109-5479
59 Soi Rim Klong Prakanong, Prakanong Nua, Wattana, Bangkok 10110
Tel. 02 027-7888 Fax. 02 109-5479
เลขประจำตัวผู้เสียภาษี (TAX ID) 0105550024054

09729

วันที่ / (DATE)	15/11/2024
เลขที่ / (NO.)	1800000719
Customer No.	705849
เลขที่ใบกำกับภาษี (Tax Invoice No.)	REF

ที่อยู่จัดส่งเอกสาร / ADDRESS

5706-0001

นิติบุคคลอาคารชุด บ้านสิริสุขุมวิท ซอย 10
สำนักงานใหญ่
เลขที่ 16 ถ.สุขุมวิท แขวงคลองเตย เขตคลองเตย กรุงเทพฯ
10110
Tax ID: 0994000155034

ที่อยู่ตามสัญญา / ADDRESS

นิติบุคคลอาคารชุด บ้านสิริสุขุมวิท ซอย 10
สำนักงานใหญ่
เลขที่ 16 ถ.สุขุมวิท แขวงคลองเตย เขตคลองเตย กรุงเทพฯ
10110
Tax ID: 0994000155034

รายการ DESCRIPTION	บาท BAHT
งานปรับปรุงระบบบำบัดน้ำเสีย อาคาร A	[redacted]
รวม/Total ภาษีมูลค่าเพิ่ม/VAT 7%	[redacted]
จำนวนเงิน (บาท) THE SUM OF BAHT: หนึ่ [redacted]	

ผู้รับ RECEIVED BY	นัดชำระวันที่ DUE DATE 15/11/2024	ผู้มีอำนาจลงนาม AUTHORIZED SIGNATURE [redacted]

ตารางพิจารณาขออนุมัติงานซ่อมแซมอุปกรณ์มีเดียระบบบ่อบำบัดน้ำเสีย
และสูบสิ่งปฏิกูลบริเวณอาคารเอและบี กับบริษัท ทัชเพอร์ตี้ จำกัด
อาคารเอ เป็นจำนวน[redacted]รวมภาษีมูลค่าเพิ่ม)
อาคารบี เป็นจำนวน[redacted]วมภาษีมูลค่าเพิ่ม)
รวมค่าใช้จ่ายเป็นเงินทั้งสิ้น[redacted]นี้รวมภาษีมูลค่าเพิ่มแล้ว)
การรับประกันงานติดตั้งชุด Bio Media 1 ปี และเงื่อนไขชำระเงิน 100% เมื่อติดตั้งแล้วเสร็จ

รายนามคณะกรรมการบริหาร	อนุมัติ	ไม่อนุมัติ	ลายมือชื่อ
1. คุณภูมิ[redacted]	✓		[redacted]
2. คุณวร[redacted]	✓		อนุมัติ[redacted]
3. Mr. Dj[redacted]	✓		อนุมัติ[redacted]

PLUS +

บริษัท ทัช พร็อพเพอร์ตี้ จำกัด (สำนักงานใหญ่)
TOUCH PROPERTY COMPANY LIMITED (Head Office)

ต้นฉบับ ใบแจ้งหนี้
ORIGINAL INVOICE

59 ซอยริมคลองพระโขนง แขวงพระโขนงเหนือ เขตวัฒนา กรุงเทพฯ 10110
โทร. 02 027-7888 แฟกซ์. 02 109-5479
59 Soi Rim Klong Prakanong, Prakanong Nua, Wattana, Bangkok 10110
Tel. 02 027-7888 Fax. 02 109-5479
เลขประจำตัวผู้เสียภาษี (TAX ID) 0105550024054

09733

วันที่ / (DATE)	15/11/2024
เลขที่ / (NO.)	1800000720
Customer No.	705849
เลขที่ใบกำกับภาษี (Tax Invoice No.)	REF

ที่อยู่จัดส่งเอกสาร / ADDRESS

5706-0001

นิติบุคคลอาคารชุด บ้านสิริสุขุมวิท ซอย 10
สำนักงานใหญ่
เลขที่ 16 ถ.สุขุมวิท แขวงคลองเตย เขตคลองเตย กรุงเทพฯ
10110
Tax ID: 0994000155034

ที่อยู่ตามสัญญา / ADDRESS

นิติบุคคลอาคารชุด บ้านสิริสุขุมวิท ซอย 10
สำนักงานใหญ่
เลขที่ 16 ถ.สุขุมวิท แขวงคลองเตย เขตคลองเตย กรุงเทพฯ
10110
Tax ID: 0994000155034

รายการ DESCRIPTION	บาท BAHT
งานปรับปรุงระบบบำบัดน้ำเสีย อาคาร B	[redacted]
รวม/Total	[redacted]
ภาษีมูลค่าเพิ่ม/VAT 7%	
จำนวนเงิน (บาท) THE SUM OF BAHT [redacted]	

ผู้รับ RECEIVED BY	นัดชำระวันที่ DUE DATE 15/11/2024	ผู้มีอำนาจลงนาม AUTHORIZED SIGNATURE	[redacted]

ภาคผนวกที่ 2-4
แบบบันทึกรายละเอียดของสถิติและข้อมูลซึ่งแสดงผลการทำงาน
ของระบบบำบัดน้ำเสีย (ทส.1)
และรายงานสรุปผลการทำงานของระบบบำบัดน้ำเสีย (ทส.2)

ก.ก 67

แบบ ทส. ๑

แบบบันทึกรายละเอียดของสถิติและข้อมูลซึ่งแสดงผลการทำงานของระบบบำบัดน้ำเสีย ของแหล่งกำเนิดมลพิษ

แหล่งกำเนิดมลพิษ ตั้งอยู่เลขที่ 16 หมู่ที่ - ซอย สุขุมวิท 10 ถนน สุขุมวิท แขวง/ตำบล : คลองเตย เขต/อำเภอ คลองเตย จังหวัด กรุงเทพมหานคร โทรศัพท์ 026260287 โทรสาร 026260289 มี นิติบุคคลอาคารชุด บ้านสิริ สุขุมวิท ซอย 10 เป็นเจ้าของหรือผู้ครอบครองแหล่งกำเนิดมลพิษ ประกอบกิจการประเภท ข (อาคารชุด) จำนวนห้อง 118 ห้องชุด

ใบอนุญาตเลขที่ (ถ้ามี) มท 0510.02/3393 ออกให้โดย กรมที่ดินกรุงทพมหานคร สาขา พระโขนง หมดอายุ .....

ซึ่งมีแผนผังแสดงการทำงานของระบบบำบัดน้ำเสีย ดังนี้

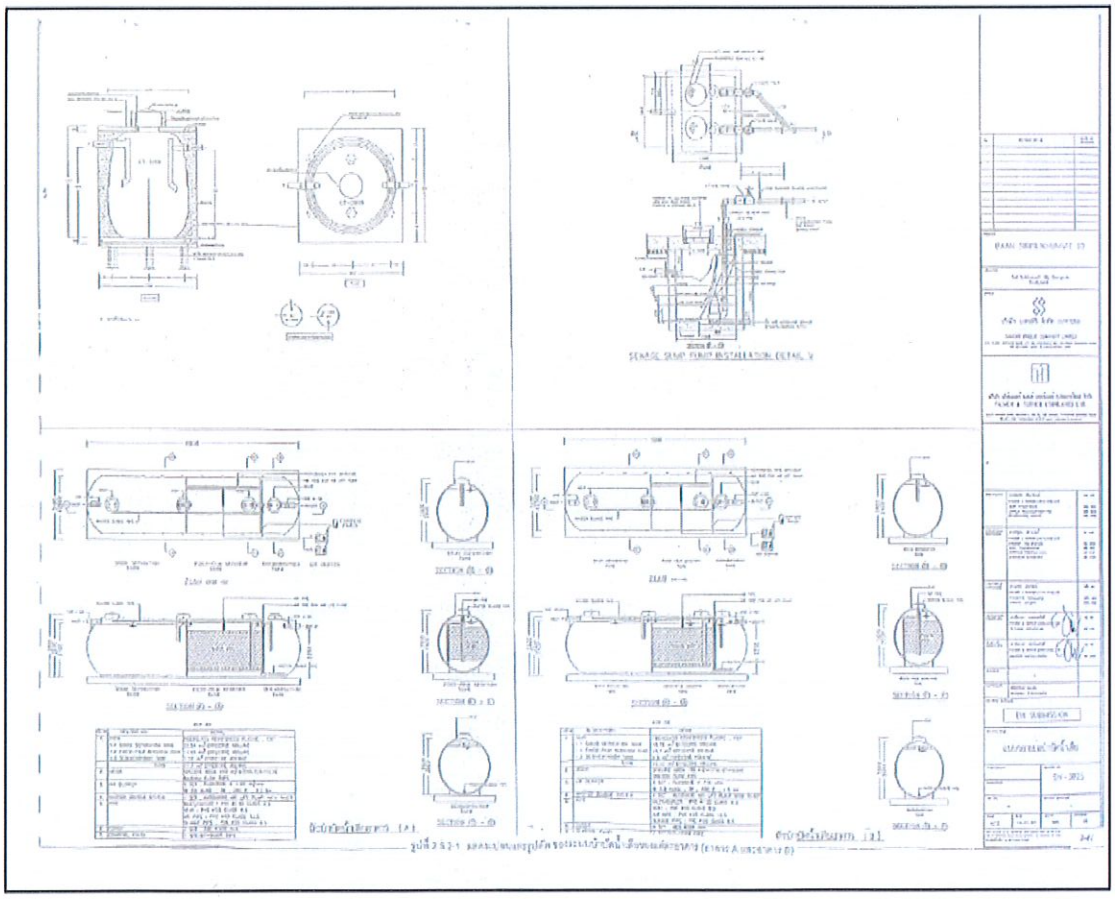

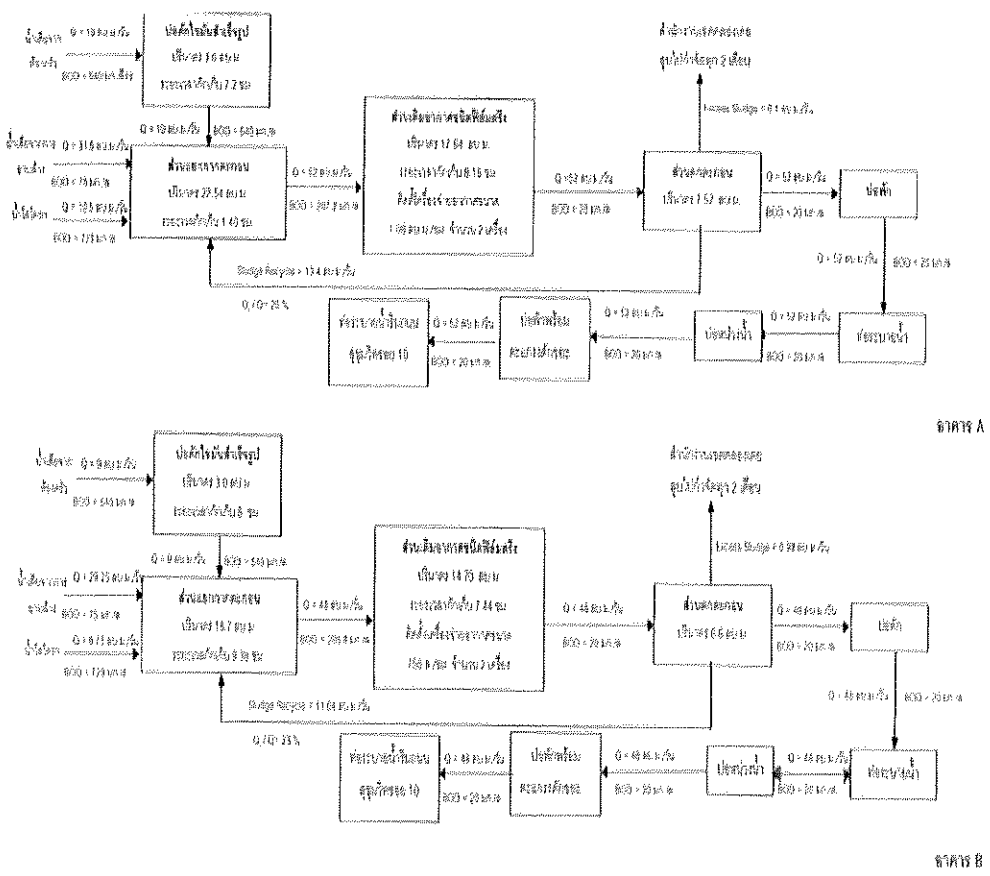

รูปที่ 2.5.2-2 แสดงขั้นตอนการบำบัดน้ำเสียของแต่ละอาคาร (อาคาร A และอาคาร B)

ที่มา : รายงานการวิเคราะห์ผลกระทบสิ่งแวดล้อม, 2548

ได้จัดเก็บสถิติและข้อมูลแสดงผลการทำงานของระบบบำบัดน้ำเสียปรากฏตามตาราง ดังน

วัน เดือน ปี	สถิติและข้อมูลที่เก็บจากแหล่งกำเนิดมลพิษ														ลายมือชื่อ ผู้บันทึก
	ปริมาณการใช้ไฟฟ้าของระบบบำบัดน้ำเสีย (หน่วย)	ปริมาณน้ำใช้ในทุกกิจกรรมของแหล่งกำเนิดมลพิษ (ลบ.ม.)	ปริมาณน้ำเสียที่เข้าระบบบำบัดน้ำเสีย (ลบ.ม.)	การระบายน้ำทิ้งจากระบบบำบัดน้ำเสีย (ระบาย/ไม่ระบาย)	ปริมาณสารเคมีหรือสารสกัดชีวภาพที่ใช้ (ชื่อ/ปริมาณ) (ลิตรหรือกิโลกรัม)	การทำงานของระบบบำบัดน้ำเสีย							ปริมาณตะกอนส่วนเกินที่เกิดขึ้นจากระบบบำบัดน้ำเสียที่นำไปกำจัด (ลบ.ม.)	ปัญหาอุปสรรคและแนวทางแก้ไข	
						ระบบบำบัดน้ำเสีย (ปกติ/ผิดปกติ)	เครื่องสูบน้ำ (ปกติ/ผิดปกติ)	เครื่องเติมอากาศ (ปกติ/ผิดปกติ)	เครื่องกวน/ผสมน้ำเสีย (ปกติ/ผิดปกติ)	เครื่องกวน/ผสมสารเคมี (ปกติ/ผิดปกติ)	เครื่องสูบตะกอน (ปกติ/ผิดปกติ)	อื่น ๆ (ระบุ)(ปกติ/ผิดปกติ)			
01/07/2567	ไม่ใช้มิเตอร์	27	21.6	ระบาย	-	ปกติ	ปกติ	ปกติ	ปกติ	-	ปกติ	ปกติ	-	-	[redacted]
02/07/2567	ไม่ใช้มิเตอร์	26	20.8	ระบาย	-	ปกติ	ปกติ	ปกติ	ปกติ	-	ปกติ	ปกติ	-	-	
03/07/2567	ไม่ใช้มิเตอร์	18	14.4	ระบาย	-	ปกติ	ปกติ	ปกติ	ปกติ	-	ปกติ	ปกติ	-	-	
04/07/2567	ไม่ใช้มิเตอร์	29	23.2	ระบาย	-	ปกติ	ปกติ	ปกติ	ปกติ	-	ปกติ	ปกติ	-	-	
05/07/2567	ไม่ใช้มิเตอร์	29	23.2	ระบาย	-	ปกติ	ปกติ	ปกติ	ปกติ	-	ปกติ	ปกติ	-	-	
06/07/2567	ไม่ใช้มิเตอร์	34	27.2	ระบาย	-	ปกติ	ปกติ	ปกติ	ปกติ	-	ปกติ	ปกติ	-	-	
07/07/2567	ไม่ใช้มิเตอร์	34	27.2	ระบาย	-	ปกติ	ปกติ	ปกติ	ปกติ	-	ปกติ	ปกติ	-	-	
08/07/2567	ไม่ใช้มิเตอร์	50	40.0	ระบาย	-	ปกติ	ปกติ	ปกติ	ปกติ	-	ปกติ	ปกติ	-	-	
09/07/2567	ไม่ใช้มิเตอร์	30	24.0	ระบาย	-	ปกติ	ปกติ	ปกติ	ปกติ	-	ปกติ	ปกติ	-	-	
10/07/2567	ไม่ใช้มิเตอร์	19	15.2	ระบาย	-	ปกติ	ปกติ	ปกติ	ปกติ	-	ปกติ	ปกติ	-	-	
11/07/2567	ไม่ใช้มิเตอร์	29	23.2	ระบาย	-	ปกติ	ปกติ	ปกติ	ปกติ	-	ปกติ	ปกติ	-	-	
12/07/2567	ไม่ใช้มิเตอร์	26	20.8	ระบาย	-	ปกติ	ปกติ	ปกติ	ปกติ	-	ปกติ	ปกติ	-	-	
13/07/2567	ไม่ใช้มิเตอร์	30	24.0	ระบาย	-	ปกติ	ปกติ	ปกติ	ปกติ	-	ปกติ	ปกติ	-	-	
14/07/2567	ไม่ใช้มิเตอร์	26	20.8	ระบาย	-	ปกติ	ปกติ	ปกติ	ปกติ	-	ปกติ	ปกติ	-	-	
15/07/2567	ไม่ใช้มิเตอร์	30	24.0	ระบาย	-	ปกติ	ปกติ	ปกติ	ปกติ	-	ปกติ	ปกติ	-	-	
16/07/2567	ไม่ใช้มิเตอร์	26	20.8	ระบาย	-	ปกติ	ปกติ	ปกติ	ปกติ	-	ปกติ	ปกติ	-	-	
17/07/2567	ไม่ใช้มิเตอร์	18	14.4	ระบาย	-	ปกติ	ปกติ	ปกติ	ปกติ	-	ปกติ	ปกติ	-	-	

วัน เดือน ปี	สถิติและข้อมูลที่เก็บจากแหล่งกำเนิดมลพิษ														ลายมือชื่อ ผู้บันทึก
	ปริมาณการใช้ไฟฟ้าของระบบบำบัดน้ำเสีย (หน่วย)	ปริมาณน้ำใช้ในทุกกิจกรรมของแหล่งกำเนิดมลพิษ (ลบ.ม.)	ปริมาณน้ำเสียที่เข้าระบบบำบัดน้ำเสีย (ลบ.ม.)	การระบายน้ำทิ้งจากระบบบำบัดน้ำเสีย (ระบาย/ไม่ระบาย)	ปริมาณสารเคมีหรือสารสกัดชีวภาพที่ใช้ (ชื่อ/ปริมาณ) (ลิตรหรือกิโลกรัม)	การทำงานของระบบบำบัดน้ำเสีย							ปริมาณตะกอนส่วนเกินที่เกิดขึ้นจากระบบบำบัดน้ำเสียที่นำไปกำจัด (ลบ.ม.)	ปัญหาอุปสรรคและแนวทางแก้ไข	
						ระบบบำบัดน้ำเสีย (ปกติ/ผิดปกติ)	เครื่องสูบน้ำ (ปกติ/ผิดปกติ)	เครื่องเติมอากาศ (ปกติ/ผิดปกติ)	เครื่องกวน/ผสมน้ำเสีย (ปกติ/ผิดปกติ)	เครื่องกวน/ผสมสารเคมี (ปกติ/ผิดปกติ)	เครื่องสูบตะกอน (ปกติ/ผิดปกติ)	อื่น ๆ (ระบุ)(ปกติ/ผิดปกติ)			
18/07/2567	ไม่ใช้มิเตอร์	25	20.0	ระบาย	-	ปกติ	ปกติ	ปกติ	ปกติ	-	ปกติ	ปกติ	-	-	[redacted]
19/07/2567	ไม่ใช้มิเตอร์	18	14.4	ระบาย	-	ปกติ	ปกติ	ปกติ	ปกติ	-	ปกติ	ปกติ	-	-	
20/07/2567	ไม่ใช้มิเตอร์	18	14.4	ระบาย	-	ปกติ	ปกติ	ปกติ	ปกติ	-	ปกติ	ปกติ	-	-	
21/07/2567	ไม่ใช้มิเตอร์	30	24.0	ระบาย	-	ปกติ	ปกติ	ปกติ	ปกติ	-	ปกติ	ปกติ	-	-	
22/07/2567	ไม่ใช้มิเตอร์	30	24.0	ระบาย	-	ปกติ	ปกติ	ปกติ	ปกติ	-	ปกติ	ปกติ	-	-	
23/07/2567	ไม่ใช้มิเตอร์	26	20.8	ระบาย	-	ปกติ	ปกติ	ปกติ	ปกติ	-	ปกติ	ปกติ	-	-	
24/07/2567	ไม่ใช้มิเตอร์	26	20.8	ระบาย	-	ปกติ	ปกติ	ปกติ	ปกติ	-	ปกติ	ปกติ	-	-	
25/07/2567	ไม่ใช้มิเตอร์	30	24.0	ระบาย	-	ปกติ	ปกติ	ปกติ	ปกติ	-	ปกติ	ปกติ	-	-	
26/07/2567	ไม่ใช้มิเตอร์	24	19.2	ระบาย	-	ปกติ	ปกติ	ปกติ	ปกติ	-	ปกติ	ปกติ	-	-	
27/07/2567	ไม่ใช้มิเตอร์	23	18.4	ระบาย	-	ปกติ	ปกติ	ปกติ	ปกติ	-	ปกติ	ปกติ	-	-	
28/07/2567	ไม่ใช้มิเตอร์	30	24.0	ระบาย	-	ปกติ	ปกติ	ปกติ	ปกติ	-	ปกติ	ปกติ	-	-	
29/07/2567	ไม่ใช้มิเตอร์	23	18.4	ระบาย	-	ปกติ	ปกติ	ปกติ	ปกติ	-	ปกติ	ปกติ	-	-	
30/07/2567	ไม่ใช้มิเตอร์	19	15.2	ระบาย	-	ปกติ	ปกติ	ปกติ	ปกติ	-	ปกติ	ปกติ	-	-	
31/07/2567	ไม่ใช้มิเตอร์	12	9.6	ระบาย	-	ปกติ	ปกติ	ปกติ	ปกติ	-	ปกติ	ปกติ	-	-	

หมายเหตุ ๑. ให้กรอกสถิติและข้อมูลเฉพาะในกรณีที่มีสถิติและข้อมูลนั้น ๆ ในแต่ละวัน

๒. ในกรณีระบบบำบัดน้ำเสียที่มีการติดตั้งเครื่องตรวจวัดคุณภาพน้ำทิ้งแบบอัตโนมัติ ให้แนบผลการตรวจวัดคุณภาพน้ำทิ้งทุกวันแยกตามพารามิเตอร์ที่ตรวจวัด และทำการสรุปผลเป็นสถิติและข้อมูลรายเดือน

ขอรับรองว่าการบันทึกสถิติและข้อมูลตามตารางข้างต้นถูกต้องทุกประการ

..... เจ้าของหรือผู้ครอบครองแหล่งกำเนิดมลพิษ

(.....)

..... [redacted] ..... ผู้ควบคุมระบบบำบัดน้ำเสีย

ใบอนุญาตเลขที่ ..... หมดอายุ .....

ออกให้โดย กรุงเทพหมานคร

..... ผู้รับจ้างให้บริการบำบัดน้ำเสีย

(.....)

ใบอนุญาตเลขที่ ..... หมดอายุ .....

ออกให้โดย .....

แบบ ทส. ๒

รายงานสรุปผลการทำงานของระบบบำบัดน้ำเสีย

๑. ข้อมูลทั่วไป

แหล่งกำเนิดมลพิษ ตั้งอยู่เลขที่ : 16 หมู่ที่ : ซอย : สุขุมวิท 10

ถนน : สุขุมวิท แขวง/ตำบล : คลองเตย เขต/อำเภอ : คลองเตย

จังหวัด : กรุงเทพมหานคร โทรศัพท์ : 026260289 โทรสาร :

มี : บ้านสิริ สุขุมวิท ซอย 10 เป็นเจ้าของหรือผู้ครอบครองแหล่งกำเนิดมลพิษ

ประกอบกิจการประเภท : อาคารชุด

ประเภทย่อย : ประเภท ข ตั้งแต่ 100 ห้องแต่ไม่ถึง 500 จำนวนห้อง : 118

ใบอนุญาตเลขที่ (ถ้ามี) : มท 0510.02/3393 ออกให้โดย : กรมที่ดินกรุงเทพมหานคร สาขาพระโขนง

หมดอายุ : วว/ดด/ปปป

ในการนี้ขอรายงานสรุปผลการทำงานของระบบบำบัดน้ำเสียของแหล่งกำเนิดมลพิษสำหรับเดือน **กรกฎาคม** พ.ศ. 2567 ตามที่ได้กำหนดในมาตรา ๘๐ แห่งพระราชบัญญัติส่งเสริมและรักษาคุณภาพสิ่งแวดล้อมแห่งชาติ พ.ศ. ๒๕๓๕ ในฐานะ

ลงชื่อ ..... เจ้าของหรือผู้ครอบครองแหล่งกำเนิดมลพิษ

(.....)

ลงชื่อ..... [redacted] ..... ผู้ควบคุมระบบบำบัดน้ำเสีย

ใบอนุญาตเลขที่ ..... หมดอายุ .....

ออกให้โดย .....

..... ผู้รับจ้างให้บริการบำบัดน้ำเสีย

(.....)

ใบอนุญาตเลขที่ ..... หมดอายุ .....

ออกให้โดย .....

๒. ข้อมูลเกี่ยวกับระบบบำบัดน้ำเสีย และแหล่งรองรับน้ำทิ้ง

(๑) ประเภท/ชนิดของระบบบำบัดน้ำเสีย **แบบแอกทิวเวทเต็ดสลัด**

ความสามารถในการรองรับน้ำเสียของระบบบำบัดน้ำเสีย 100 ลบ.ม./วัน

(๒) การทำงานของระบบบำบัดน้ำเสีย [×] แบบต่อเนื่อง 12 ชั่วโมง/วัน

[ ] แบบไม่ต่อเนื่อง (ระบุ) .....

(๓) อุปกรณ์และเครื่องมือที่ใช้ในระบบบำบัดน้ำเสีย [×] เครื่องสูบน้ำ [×] เครื่องเติมอากาศ

[ ] เครื่องกวน/ผสมน้ำเสีย [ ] เครื่องกวน/ผสมสารเคมี

(๔) แหล่งรองรับน้ำทิ้ง (ระบุ) ท่อสาธารณะ

(๕) วิธีจัดการตะกอนที่เกิดขึ้นจากระบบบำบัดน้ำเสียและวิธีการกำจัด สูบตะกอนปีละ1ครั้ง

๓. สรุปผลการทำงานของระบบบำบัดน้ำเสียเป็นรายเดือน

(๑) ปริมาณการใช้ไฟฟ้าของระบบบำบัดน้ำเสีย **ไม่มีมิเตอร์** หน่วย

(๒) ปริมาณน้ำใช้ทุกกิจกรรมในแหล่งกำเนิดมลพิษ 811.0 ลบ.ม.

(๓) ปริมาณน้ำเสียที่เข้าระบบบำบัดน้ำเสีย 648.8 ลบ.ม.

(๔) การระบายน้ำทิ้งจากระบบบำบัดน้ำเสีย [x] ระบายทุกวัน

[ ] ระบายบางวัน

[ ] ไม่ระบายเลย

(๕) ปริมาณสารเคมีหรือสารสกัดชีวภาพที่ใช้ 0.00 กิโลกรัม

(๖) การทำงานของระบบบำบัดน้ำเสียและอุปกรณ์

- ระบบบำบัดน้ำเสีย [x] ปกติ [ ] ผิดปกติ
- เครื่องสูบน้ำ [x] ปกติ [ ] ผิดปกติ
- เครื่องเติมอากาศ [x] ปกติ [ ] ผิดปกติ
- เครื่องสูบตะกอน [x] ปกติ [ ] ผิดปกติ

(๗) ปริมาณตะกอนส่วนเกินจากระบบบำบัดน้ำเสียที่นำไปกำจัด ผรม.สูบสิ่งปฏิกูล

(๘) ปัญหา อุปสรรค และแนวทางแก้ไข

คำเตือน ๑. เจ้าของหรือผู้ครอบครองแหล่งกำเนิดมลพิษ ผู้ควบคุมระบบบำบัดน้ำเสีย หรือผู้รับจ้างให้บริการบำบัดน้ำเสียผู้ใดไม่จัดเก็บสถิติ ข้อมูล หรือไม่ทำบันทึกหรือรายงานตามมาตรา ๘๐ ต้องระวางโทษจำคุกไม่เกินหนึ่งเดือน หรือปรับไม่เกินหนึ่งหมื่นบาท หรือทั้งจำทั้งปรับตามมาตรา ๑๐๖

๒. ผู้ควบคุมระบบบำบัดน้ำเสียหรือผู้รับจ้างให้บริการบำบัดน้ำเสียผู้ใดทำบันทึกหรือรายงานโดยแสดงข้อความอันเป็นเท็จ ต้องระวางโทษจำคุกไม่เกินหนึ่งปี หรือปรับไม่เกินหนึ่งแสนบาท หรือทั้งจำทั้งปรับตามมาตรา ๑๐๗

ร.ก 64

แบบ ทส. ๑

แบบบันทึกรายละเอียดของสถิติและข้อมูลซึ่งแสดงผลการทำงานของระบบบำบัดน้ำเสีย ของแหล่งกำเนิดมลพิษ

แหล่งกำเนิดมลพิษ ตั้งอยู่เลขที่ 16 หมู่ที่ - ซอย สุขุมวิท 10
ถนน สุขุมวิท แขวง/ตำบล : คลองเตย เขต/อำเภอ คลองเตย จังหวัด กรุงเทพมหานคร
โทรศัพท์ 026260287 โทรสาร 026260289 มี นิติบุคลอาคารชุด บ้านสิริ สุขุมวิท ซอย 10 เป็นเจ้าของหรือผู้ครอบครองแหล่งกำเนิดมลพิษ ประกอบกิจการประเภท ข (อาคารชุด) จำนวนห้อง 118 ห้องชุด
ใบอนุญาตเลขที่ (ถ้ามี) มท 0510.02/3393 ออกให้โดย กรมที่ดินกรุงทพมหานคร สาขา พระโขนง
หมดอายุ .....
ซึ่งมีแผนผังแสดงการทำงานของระบบบำบัดน้ำเสีย ดังนี้

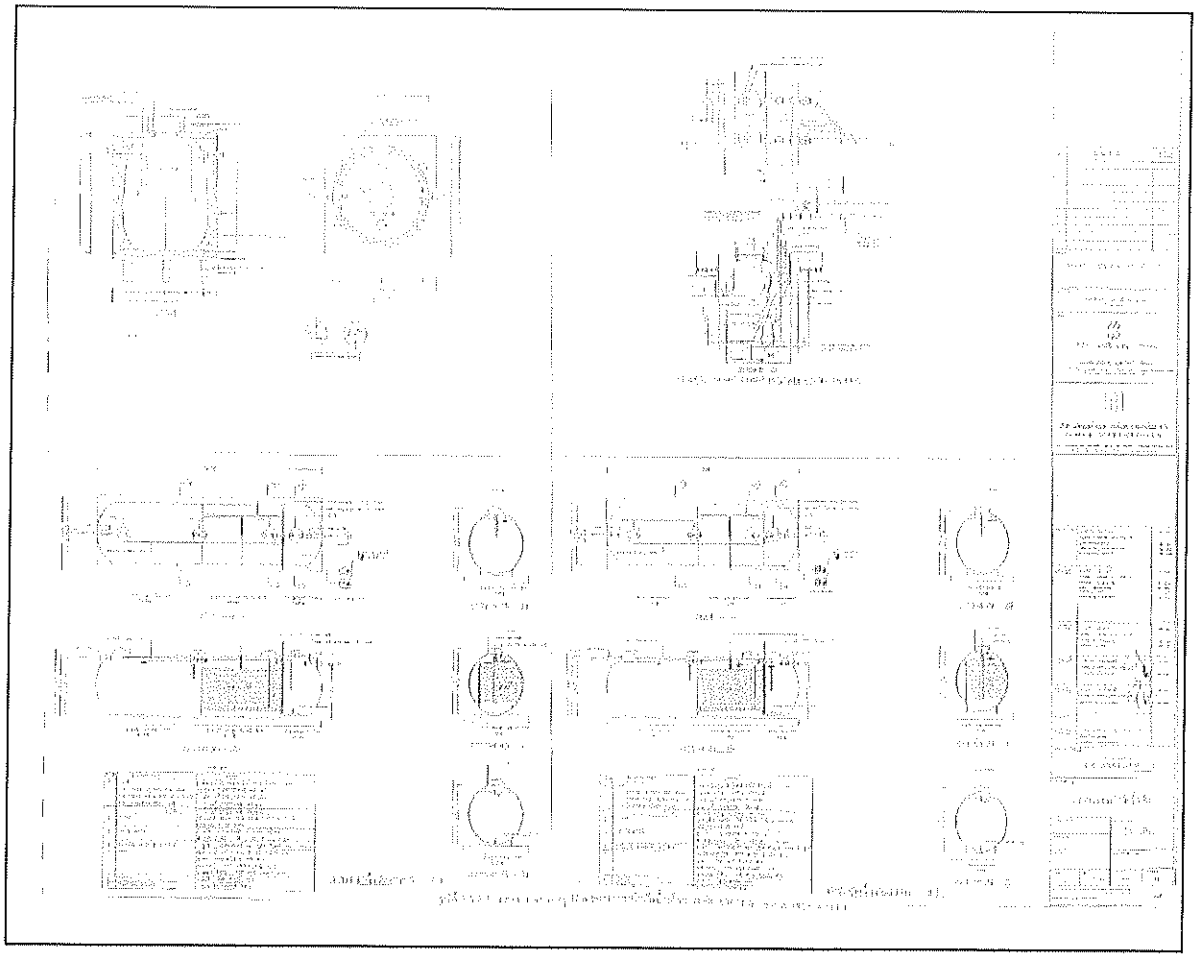

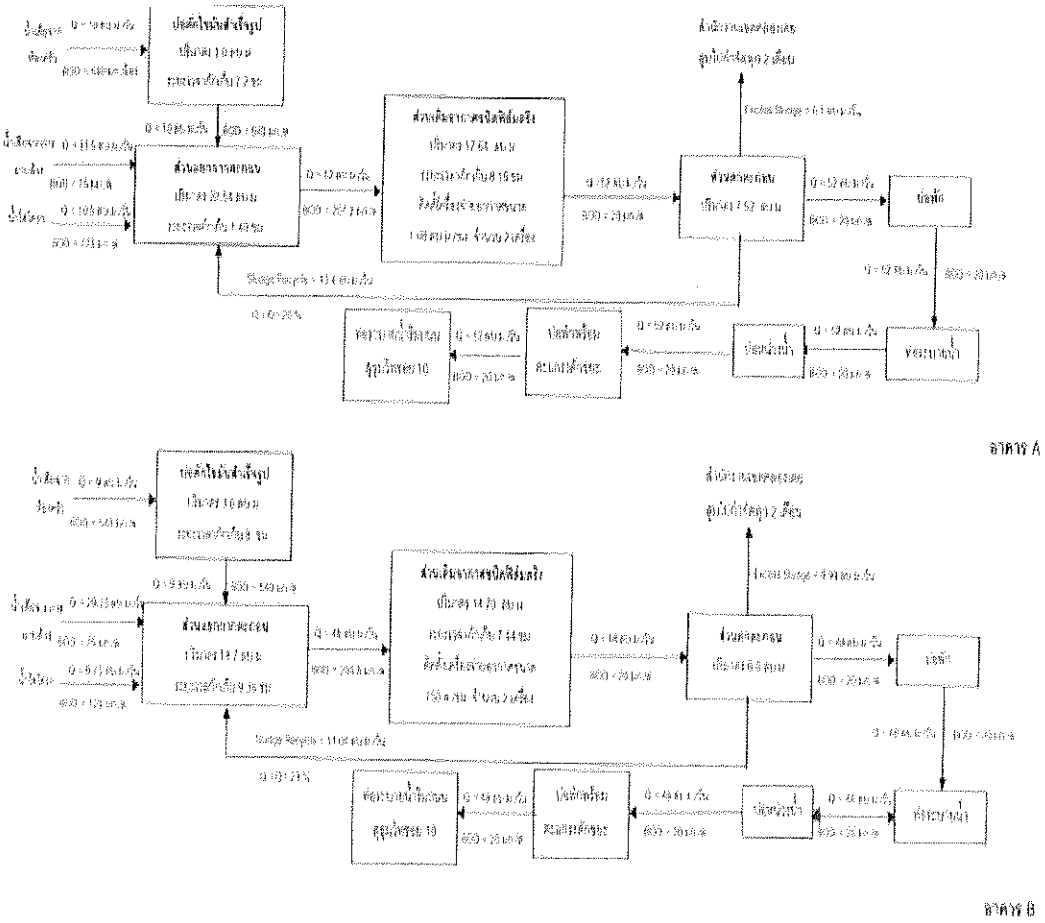

รูปที่ 2.5.2-2 แสดงขั้นตอนการบำบัดน้ำเสียของแต่ละอาคาร (อาคาร A และอาคาร B)

ที่มา : รายงานการวิเคราะห์ผลกระทบสิ่งแวดล้อม, 2548

ได้จัดเก็บสถิติและข้อมูลแสดงผลการทำงานของระบบบำบัดน้ำเสียปรากฏตามตาราง ดังน

วัน เดือน ปี	สถิติและข้อมูลที่เก็บจากแหล่งกำเนิดมลพิษ														ลายมือชื่อ ผู้บันทึก
	ปริมาณการใช้ไฟฟ้าของระบบบำบัดน้ำเสีย (หน่วย)	ปริมาณน้ำใช้ในทุกกิจกรรมของแหล่งกำเนิดมลพิษ (ลบ.ม.)	ปริมาณน้ำเสียที่เข้าระบบบำบัดน้ำเสีย (ลบ.ม.)	การระบายน้ำทิ้งจากระบบบำบัดน้ำเสีย (ระบาย/ไม่ระบาย)	ปริมาณสารเคมีหรือสารสกัดชีวภาพที่ใช้ (ชื่อ/ปริมาณ) (ลิตรหรือกิโลกรัม)	การทำงานของระบบบำบัดน้ำเสีย							ปริมาณตะกอนส่วนเกินที่เกิดขึ้นจากระบบบำบัดน้ำเสียที่นำไปกำจัด (ลบ.ม.)	ปัญหาอุปสรรคและแนวทางแก้ไข	
						ระบบบำบัดน้ำเสีย (ปกติ/ผิดปกติ)	เครื่องสูบน้ำ (ปกติ/ผิดปกติ)	เครื่องเติมอากาศ (ปกติ/ผิดปกติ)	เครื่องกวน/ผสมน้ำเสีย (ปกติ/ผิดปกติ)	เครื่องกวน/ผสมสารเคมี (ปกติ/ผิดปกติ)	เครื่องสูบตะกอน (ปกติ/ผิดปกติ)	อื่น ๆ (ระบุ)(ปกติ/ผิดปกติ)			
1/8/2567	ไม่ใช้มิเตอร์	30	24.0	ระบาย	-	ปกติ	ปกติ	ปกติ	ปกติ	-	ปกติ	ปกติ	-	-	[redacted]
2/8/2567	ไม่ใช้มิเตอร์	27	21.6	ระบาย	-	ปกติ	ปกติ	ปกติ	ปกติ	-	ปกติ	ปกติ	-	-	
3/8/2567	ไม่ใช้มิเตอร์	29	23.2	ระบาย	-	ปกติ	ปกติ	ปกติ	ปกติ	-	ปกติ	ปกติ	-	-	
4/8/2567	ไม่ใช้มิเตอร์	29	23.2	ระบาย	-	ปกติ	ปกติ	ปกติ	ปกติ	-	ปกติ	ปกติ	-	-	
5/8/2567	ไม่ใช้มิเตอร์	21	16.8	ระบาย	-	ปกติ	ปกติ	ปกติ	ปกติ	-	ปกติ	ปกติ	-	-	
6/8/2567	ไม่ใช้มิเตอร์	30	24.0	ระบาย	-	ปกติ	ปกติ	ปกติ	ปกติ	-	ปกติ	ปกติ	-	-	
7/8/2567	ไม่ใช้มิเตอร์	22	17.6	ระบาย	-	ปกติ	ปกติ	ปกติ	ปกติ	-	ปกติ	ปกติ	-	-	
8/8/2567	ไม่ใช้มิเตอร์	29	23.2	ระบาย	-	ปกติ	ปกติ	ปกติ	ปกติ	-	ปกติ	ปกติ	-	-	
9/8/2567	ไม่ใช้มิเตอร์	19	15.2	ระบาย	-	ปกติ	ปกติ	ปกติ	ปกติ	-	ปกติ	ปกติ	-	-	
10/8/2567	ไม่ใช้มิเตอร์	26	20.8	ระบาย	-	ปกติ	ปกติ	ปกติ	ปกติ	-	ปกติ	ปกติ	-	-	
11/8/2567	ไม่ใช้มิเตอร์	19	15.2	ระบาย	-	ปกติ	ปกติ	ปกติ	ปกติ	-	ปกติ	ปกติ	-	-	
12/8/2567	ไม่ใช้มิเตอร์	26	20.8	ระบาย	-	ปกติ	ปกติ	ปกติ	ปกติ	-	ปกติ	ปกติ	-	-	
13/8/2567	ไม่ใช้มิเตอร์	30	24.0	ระบาย	-	ปกติ	ปกติ	ปกติ	ปกติ	-	ปกติ	ปกติ	-	-	
14/8/2567	ไม่ใช้มิเตอร์	29	23.2	ระบาย	-	ปกติ	ปกติ	ปกติ	ปกติ	-	ปกติ	ปกติ	-	-	
15/8/2567	ไม่ใช้มิเตอร์	21	16.8	ระบาย	-	ปกติ	ปกติ	ปกติ	ปกติ	-	ปกติ	ปกติ	-	-	
16/8/2567	ไม่ใช้มิเตอร์	34	27.2	ระบาย	-	ปกติ	ปกติ	ปกติ	ปกติ	-	ปกติ	ปกติ	-	-	
17/8/2567	ไม่ใช้มิเตอร์	27	21.6	ระบาย	-	ปกติ	ปกติ	ปกติ	ปกติ	-	ปกติ	ปกติ	-	-	

วัน เดือน ปี	สถิติและข้อมูลที่เก็บจากแหล่งกำเนิดมลพิษ														ลายมือชื่อ ผู้บันทึก
	ปริมาณการใช้ไฟฟ้าของระบบบำบัดน้ำเสีย (หน่วย)	ปริมาณน้ำใช้ในทุกกิจกรรมของแหล่งกำเนิดมลพิษ (ลบ.ม.)	ปริมาณน้ำเสียที่เข้าระบบบำบัดน้ำเสีย (ลบ.ม.)	การระบายน้ำทิ้งจากระบบบำบัดน้ำเสีย (ระบาย/ไม่ระบาย)	ปริมาณสารเคมีหรือสารสกัดชีวภาพที่ใช้ (ชื่อ/ปริมาณ) (ลิตรหรือกิโลกรัม)	การทำงานของระบบบำบัดน้ำเสีย							ปริมาณตะกอนส่วนเกินที่เกิดขึ้นจากระบบบำบัดน้ำเสียที่นำไปกำจัด (ลบ.ม.)	ปัญหาอุปสรรคและแนวทางแก้ไข	
						ระบบบำบัดน้ำเสีย (ปกติ/ผิดปกติ)	เครื่องสูบน้ำ (ปกติ/ผิดปกติ)	เครื่องเติมอากาศ (ปกติ/ผิดปกติ)	เครื่องกวน/ผสมน้ำเสีย (ปกติ/ผิดปกติ)	เครื่องกวน/ผสมสารเคมี (ปกติ/ผิดปกติ)	เครื่องสูบตะกอน (ปกติ/ผิดปกติ)	อื่น ๆ (ระบุ)(ปกติ/ผิดปกติ)			
18/8/2567	ไม่ใช้มิเตอร์	29	23.2	ระบาย	-	ปกติ	ปกติ	ปกติ	ปกติ	-	ปกติ	ปกติ	-	-	[redacted]
19/8/2567	ไม่ใช้มิเตอร์	29	23.2	ระบาย	-	ปกติ	ปกติ	ปกติ	ปกติ	-	ปกติ	ปกติ	-	-	
20/8/2567	ไม่ใช้มิเตอร์	28	22.4	ระบาย	-	ปกติ	ปกติ	ปกติ	ปกติ	-	ปกติ	ปกติ	-	-	
21/8/2567	ไม่ใช้มิเตอร์	20	16.0	ระบาย	-	ปกติ	ปกติ	ปกติ	ปกติ	-	ปกติ	ปกติ	-	-	
22/8/2567	ไม่ใช้มิเตอร์	36	28.8	ระบาย	-	ปกติ	ปกติ	ปกติ	ปกติ	-	ปกติ	ปกติ	-	-	
23/8/2567	ไม่ใช้มิเตอร์	24	19.2	ระบาย	-	ปกติ	ปกติ	ปกติ	ปกติ	-	ปกติ	ปกติ	-	-	
24/8/2567	ไม่ใช้มิเตอร์	27	21.6	ระบาย	-	ปกติ	ปกติ	ปกติ	ปกติ	-	ปกติ	ปกติ	-	-	
25/8/2567	ไม่ใช้มิเตอร์	30	24.0	ระบาย	-	ปกติ	ปกติ	ปกติ	ปกติ	-	ปกติ	ปกติ	-	-	
26/8/2567	ไม่ใช้มิเตอร์	27	21.6	ระบาย	-	ปกติ	ปกติ	ปกติ	ปกติ	-	ปกติ	ปกติ	-	-	
27/8/2567	ไม่ใช้มิเตอร์	26	20.8	ระบาย	-	ปกติ	ปกติ	ปกติ	ปกติ	-	ปกติ	ปกติ	-	-	
28/8/2567	ไม่ใช้มิเตอร์	35	28.0	ระบาย	-	ปกติ	ปกติ	ปกติ	ปกติ	-	ปกติ	ปกติ	-	-	
29/8/2567	ไม่ใช้มิเตอร์	44	35.2	ระบาย	-	ปกติ	ปกติ	ปกติ	ปกติ	-	ปกติ	ปกติ	-	-	
30/8/2567	ไม่ใช้มิเตอร์	56	44.8	ระบาย	-	ปกติ	ปกติ	ปกติ	ปกติ	-	ปกติ	ปกติ	-	-	
31/8/2567	ไม่ใช้มิเตอร์	49	39.2	ระบาย	-	ปกติ	ปกติ	ปกติ	ปกติ	-	ปกติ	ปกติ	-	-	

หมายเหตุ ๑. ให้กรอกสถิติและข้อมูลเฉพาะในกรณีที่มีสถิติและข้อมูลนั้น ๆ ในแต่ละวัน

๒. ในกรณีระบบบำบัดน้ำเสียที่มีการติดตั้งเครื่องตรวจวัดคุณภาพน้ำทิ้งแบบอัตโนมัติ ให้แนบผลการตรวจวัดคุณภาพน้ำทิ้งทุกวันแยกตามพารามิเตอร์ที่ตรวจวัด และทำการสรุปผลเป็นสถิติและข้อมูลรายเดือน

ขอรับรองว่าการบันทึกสถิติและข้อมูลตามตารางข้างต้นถูกต้องทุกประการ

..... เจ้าของหรือผู้ครอบครองแหล่งกำเนิดมลพิษ

(.....)

..... [redacted] ..... ผู้ควบคุมระบบบำบัดน้ำเสีย

ใบอนุญาตเลขที่ ..... หมดอายุ .....

ออกให้โดย กรุงเทพหมานคร

..... ผู้รับจ้างให้บริการบำบัดน้ำเสีย

(.....)

ใบอนุญาตเลขที่ ..... หมดอายุ .....

ออกให้โดย .....

แบบ ทส. ๒

รายงานสรุปผลการทำงานของระบบบำบัดน้ำเสีย

๑. ข้อมูลทั่วไป

แหล่งกำเนิดมลพิษ ตั้งอยู่เลขที่ : 16 หมู่ที่ : ซอย : สุขุมวิท 10

ถนน : สุขุมวิท แขวง/ตำบล : คลองเตย เขต/อำเภอ : คลองเตย

จังหวัด : กรุงเทพมหานคร โทรศัพท์ : 026260289 โทรสาร :

มี : บ้านสิริ สุขุมวิท ซอย 10 เป็นเจ้าของหรือผู้ครอบครองแหล่งกำเนิดมลพิษ

ประกอบกิจการประเภท : อาคารชุด

ประเภทย่อย : ประเภท ข ตั้งแต่ 100 ห้องแต่ไม่ถึง 500 จำนวนห้อง : 118

ใบอนุญาตเลขที่ (ถ้ามี) : มท 0510.02/3393 ออกให้โดย : กรมที่ดินกรุงเทพมหานคร สาขาพระโขนง

หมดอายุ : วว/ดด/ปปป

ในการนี้ขอรายงานสรุปผลการทำงานของระบบบำบัดน้ำเสียของแหล่งกำเนิดมลพิษสำหรับเดือน **สิงหาคม** พ.ศ. 2567 ตามที่ได้กำหนดในมาตรา ๘๐ แห่งพระราชบัญญัติส่งเสริมและรักษาคุณภาพสิ่งแวดล้อมแห่งชาติ พ.ศ. ๒๕๓๕ ในฐานะ

ลงชื่อ ..... เจ้าของหรือผู้ครอบครองแหล่งกำเนิดมลพิษ

(.....)

ลงชื่อ..... [redacted] ..... ผู้ควบคุมระบบบำบัดน้ำเสีย

ใบอนุญาตเลขที่ ..... หมดอายุ .....

ออกให้โดย .....

..... ผู้รับจ้างให้บริการบำบัดน้ำเสีย

(.....)

ใบอนุญาตเลขที่ ..... หมดอายุ .....

ออกให้โดย .....

๒. ข้อมูลเกี่ยวกับระบบบำบัดน้ำเสีย และแหล่งรองรับน้ำทิ้ง

(๑) ประเภท/ชนิดของระบบบำบัดน้ำเสีย **แบบแอกทิวเวทเต็ดสลัด**

ความสามารถในการรองรับน้ำเสียของระบบบำบัดน้ำเสีย 100 ลบ.ม./วัน

(๒) การทำงานของระบบบำบัดน้ำเสีย [×] แบบต่อเนื่อง 12 ชั่วโมง/วัน

[ ] แบบไม่ต่อเนื่อง (ระบุ) .....

(๓) อุปกรณ์และเครื่องมือที่ใช้ในระบบบำบัดน้ำเสีย [×] เครื่องสูบน้ำ [×] เครื่องเติมอากาศ

[ ] เครื่องกวน/ผสมน้ำเสีย [ ] เครื่องกวน/ผสมสารเคมี

[x] เครื่องสูบตะกอน [ ] อื่น ๆ (ระบุ) .....

(๔) แหล่งรองรับน้ำทิ้ง (ระบุ) ท่อสาธารณะ

(๕) วิธีจัดการตะกอนที่เกิดขึ้นจากระบบบำบัดน้ำเสียและวิธีการกำจัด สูบตะกอนปีละ1ครั้ง

๓. สรุปผลการทำงานของระบบบำบัดน้ำเสียเป็นรายเดือน

(๑) ปริมาณการใช้ไฟฟ้าของระบบบำบัดน้ำเสีย **ไม่มีมิเตอร์** หน่วย

(๒) ปริมาณน้ำใช้ทุกกิจกรรมในแหล่งกำเนิดมลพิษ 922.0 ลบ.ม.

(๓) ปริมาณน้ำเสียที่เข้าระบบบำบัดน้ำเสีย 737.6 ลบ.ม.

(๔) การระบายน้ำทิ้งจากระบบบำบัดน้ำเสีย [x] ระบายทุกวัน

[ ] ระบายบางวัน

[ ] ไม่ระบายเลย

(๕) ปริมาณสารเคมีหรือสารสกัดชีวภาพที่ใช้ 0.00 กิโลกรัม

(๖) การทำงานของระบบบำบัดน้ำเสียและอุปกรณ์

- ระบบบำบัดน้ำเสีย [x] ปกติ [ ] ผิดปกติ
- เครื่องสูบน้ำ [x] ปกติ [ ] ผิดปกติ
- เครื่องเติมอากาศ [x] ปกติ [ ] ผิดปกติ
- เครื่องสูบตะกอน [x] ปกติ [ ] ผิดปกติ

(๗) ปริมาณตะกอนส่วนเกินจากระบบบำบัดน้ำเสียที่นำไปกำจัด ผรม.สูบสิ่งปฏิกูล

(๘) ปัญหา อุปสรรค และแนวทางแก้ไข

คำเตือน **๑. เจ้าของหรือผู้ครอบครองแหล่งกำเนิดมลพิษ ผู้ควบคุมระบบบำบัดน้ำเสีย หรือผู้รับจ้างให้บริการบำบัดน้ำเสียผู้ใดไม่จัดเก็บสถิติ ข้อมูล หรือไม่ทำบันทึกหรือรายงานตามมาตรา ๘๐ ต้องระวางโทษจำคุกไม่เกินหนึ่งเดือน หรือปรับไม่เกินหนึ่งหมื่นบาท หรือทั้งจำทั้งปรับตามมาตรา ๑๐๖**

๒. ผู้ควบคุมระบบบำบัดน้ำเสียหรือผู้รับจ้างให้บริการบำบัดน้ำเสียผู้ใดทำบันทึกหรือรายงานโดยแสดงข้อความอันเป็นเท็จ ต้องระวางโทษจำคุกไม่เกินหนึ่งปี หรือปรับไม่เกินหนึ่งแสนบาท หรือทั้งจำทั้งปรับตามมาตรา ๑๐๗

ก.ย.-67

แบบ ทส. ๑

แบบบันทึกรายละเอียดของสถิติและข้อมูลซึ่งแสดงผลการทำงานของระบบบำบัดน้ำเสีย ของแหล่งกำเนิดมลพิษ

แหล่งกำเนิดมลพิษ ตั้งอยู่เลขที่ 16 หมู่ที่ - ซอย สุขุมวิท 10 ถนน สุขุมวิท แขวง/ตำบล : คลองเตย เขต/อำเภอ คลองเตย จังหวัด กรุงเทพมหานคร โทรศัพท์ 026260287 โทรสาร 026260289 มี นิติบุคลอาคารชุด บ้านสิริ สุขุมวิท ซอย 10 เป็นเจ้าของหรือผู้ครอบครองแหล่งกำเนิดมลพิษ ประกอบกิจการประเภท ข (อาคารชุด) จำนวนห้อง 118 ห้องชุด

ใบอนุญาตเลขที่ (ถ้ามี) มท 0510.02/3393 ออกให้โดย กรมที่ดินกรุงทพมหานคร สาขา พระโขนง หมดอายุ .....

ซึ่งมีแผนผังแสดงการทำงานของระบบบำบัดน้ำเสีย ดังนี้

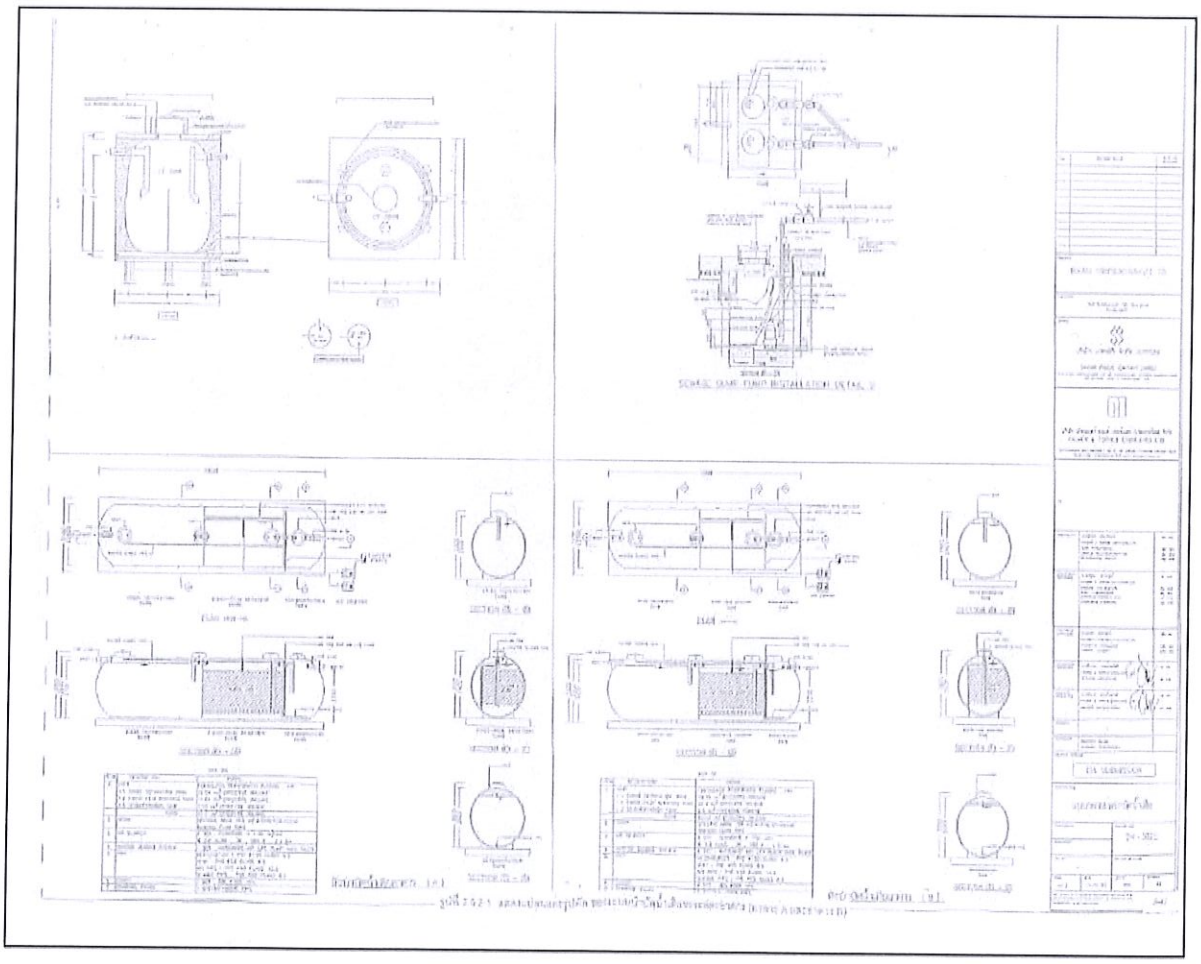

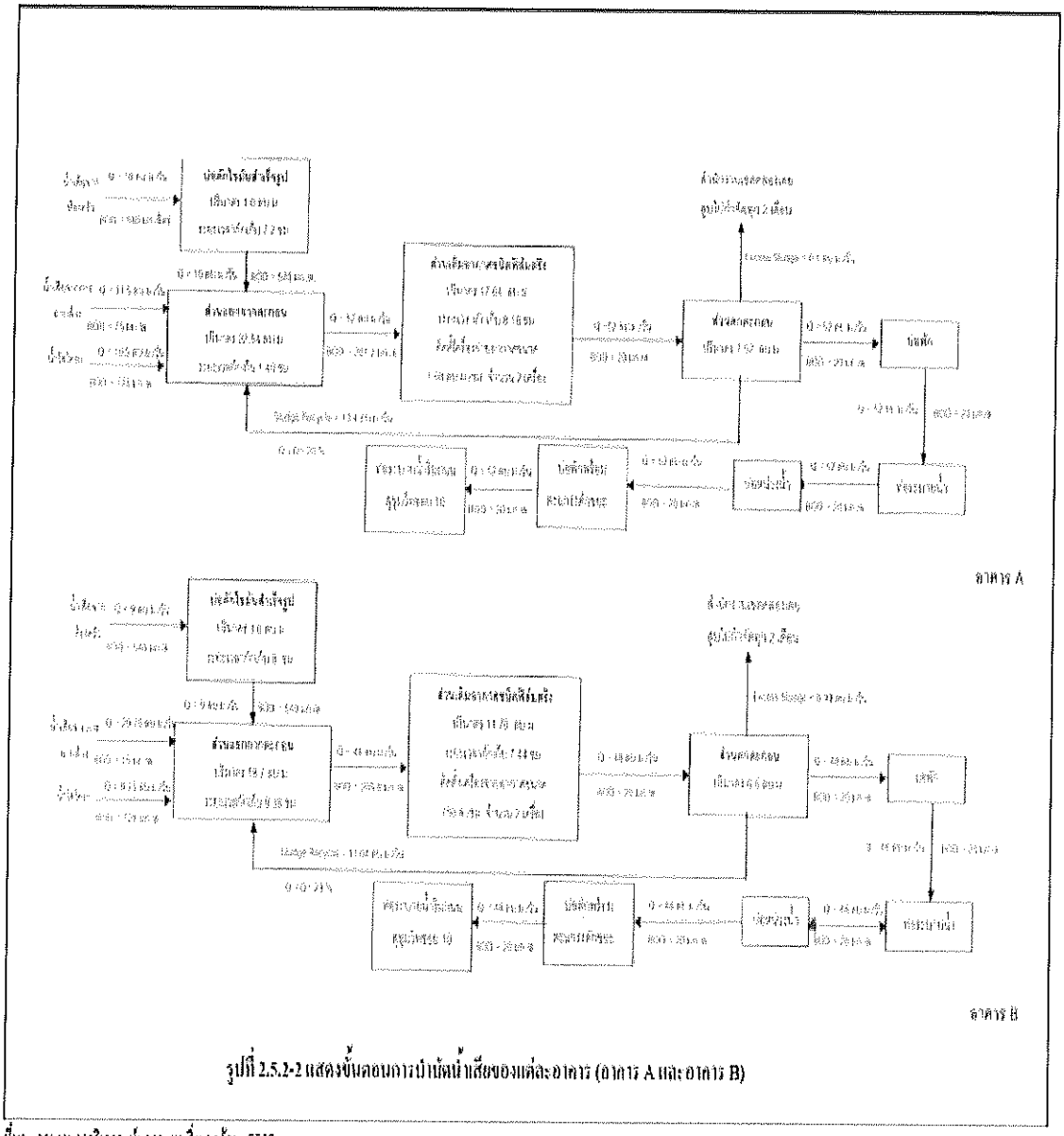

รูปที่ 2.5.2-2 แสดงขั้นตอนการบำบัดน้ำเสียของแต่ละอาคาร (อาคาร A และอาคาร B)

ที่มา : รายงานการวิเคราะห์ผลกระทบสิ่งแวดล้อม, 2548

ได้จัดเก็บสถิติและข้อมูลแสดงผลการทำงานของระบบบำบัดน้ำเสียปรากฏตามตาราง ดังน

วัน เดือน ปี	สถิติและข้อมูลที่เก็บจากแหล่งกำเนิดมลพิษ														ลายมือชื่อ ผู้บันทึก
	ปริมาณการใช้ไฟฟ้าของระบบบำบัดน้ำเสีย (หน่วย)	ปริมาณน้ำใช้ในทุกกิจกรรมของแหล่งกำเนิดมลพิษ (ลบ.ม.)	ปริมาณน้ำเสียที่เข้าระบบบำบัดน้ำเสีย (ลบ.ม.)	การระบายน้ำทิ้งจากระบบบำบัดน้ำเสีย (ระบาย/ไม่ระบาย)	ปริมาณสารเคมีหรือสารสกัดชีวภาพที่ใช้ (ชื่อ/ปริมาณ) (ลิตรหรือกิโลกรัม)	การทำงานของระบบบำบัดน้ำเสีย							ปริมาณตะกอนส่วนเกินที่เกิดขึ้นจากระบบบำบัดน้ำเสียที่นำไปกำจัด (ลบ.ม.)	ปัญหาอุปสรรคและแนวทางแก้ไข	
						ระบบบำบัดน้ำเสีย (ปกติ/ผิดปกติ)	เครื่องสูบน้ำ (ปกติ/ผิดปกติ)	เครื่องเติมอากาศ (ปกติ/ผิดปกติ)	เครื่องกวน/ผสมน้ำเสีย (ปกติ/ผิดปกติ)	เครื่องกวน/ผสมสารเคมี (ปกติ/ผิดปกติ)	เครื่องสูบตะกอน (ปกติ/ผิดปกติ)	อื่น ๆ (ระบุ)(ปกติ/ผิดปกติ)			
01/09/2567	ไม่ใช้มิเตอร์	38	30.4	ระบาย	-	ปกติ	ปกติ	ปกติ	ปกติ	-	ปกติ	ปกติ	-	-	[redacted]
02/09/2567	ไม่ใช้มิเตอร์	26	20.8	ระบาย	-	ปกติ	ปกติ	ปกติ	ปกติ	-	ปกติ	ปกติ	-	-	
03/09/2567	ไม่ใช้มิเตอร์	31	24.8	ระบาย	-	ปกติ	ปกติ	ปกติ	ปกติ	-	ปกติ	ปกติ	-	-	
04/09/2567	ไม่ใช้มิเตอร์	30	24.0	ระบาย	-	ปกติ	ปกติ	ปกติ	ปกติ	-	ปกติ	ปกติ	-	-	
05/09/2567	ไม่ใช้มิเตอร์	24	19.2	ระบาย	-	ปกติ	ปกติ	ปกติ	ปกติ	-	ปกติ	ปกติ	-	-	
06/09/2567	ไม่ใช้มิเตอร์	27	21.0	ระบาย	-	ปกติ	ปกติ	ปกติ	ปกติ	-	ปกติ	ปกติ	-	-	
07/09/2567	ไม่ใช้มิเตอร์	30	24.0	ระบาย	-	ปกติ	ปกติ	ปกติ	ปกติ	-	ปกติ	ปกติ	-	-	
08/09/2567	ไม่ใช้มิเตอร์	26	20.8	ระบาย	-	ปกติ	ปกติ	ปกติ	ปกติ	-	ปกติ	ปกติ	-	-	
09/09/2567	ไม่ใช้มิเตอร์	31	24.8	ระบาย	-	ปกติ	ปกติ	ปกติ	ปกติ	-	ปกติ	ปกติ	-	-	
10/09/2567	ไม่ใช้มิเตอร์	29	23.2	ระบาย	-	ปกติ	ปกติ	ปกติ	ปกติ	-	ปกติ	ปกติ	-	-	
11/09/2567	ไม่ใช้มิเตอร์	35	28.0	ระบาย	-	ปกติ	ปกติ	ปกติ	ปกติ	-	ปกติ	ปกติ	-	-	
12/09/2567	ไม่ใช้มิเตอร์	27	21.6	ระบาย	-	ปกติ	ปกติ	ปกติ	ปกติ	-	ปกติ	ปกติ	-	-	
13/09/2567	ไม่ใช้มิเตอร์	30	24.0	ระบาย	-	ปกติ	ปกติ	ปกติ	ปกติ	-	ปกติ	ปกติ	-	-	
14/09/2567	ไม่ใช้มิเตอร์	31	24.8	ระบาย	-	ปกติ	ปกติ	ปกติ	ปกติ	-	ปกติ	ปกติ	-	-	
15/09/2567	ไม่ใช้มิเตอร์	31	24.8	ระบาย	-	ปกติ	ปกติ	ปกติ	ปกติ	-	ปกติ	ปกติ	-	-	
16/09/2567	ไม่ใช้มิเตอร์	31	24.8	ระบาย	-	ปกติ	ปกติ	ปกติ	ปกติ	-	ปกติ	ปกติ	-	-	
17/09/2567	ไม่ใช้มิเตอร์	26	20.8	ระบาย	-	ปกติ	ปกติ	ปกติ	ปกติ	-	ปกติ	ปกติ	-	-	

วัน เดือน ปี	สถิติและข้อมูลที่เก็บจากแหล่งกำเนิดมลพิษ														ลายมือชื่อ ผู้บันทึก
	ปริมาณการใช้ไฟฟ้าของระบบบำบัดน้ำเสีย (หน่วย)	ปริมาณน้ำใช้ในทุกกิจกรรมของแหล่งกำเนิดมลพิษ (ลบ.ม.)	ปริมาณน้ำเสียที่เข้าระบบบำบัดน้ำเสีย (ลบ.ม.)	การระบายน้ำทิ้งจากระบบบำบัดน้ำเสีย (ระบาย/ไม่ระบาย)	ปริมาณสารเคมีหรือสารสกัดชีวภาพที่ใช้ (ชื่อ/ปริมาณ) (ลิตรหรือกิโลกรัม)	การทำงานของระบบบำบัดน้ำเสีย							ปริมาณตะกอนส่วนเกินที่เกิดขึ้นจากระบบบำบัดน้ำเสียที่นำไปกำจัด (ลบ.ม.)	ปัญหาอุปสรรคและแนวทางแก้ไข	
						ระบบบำบัดน้ำเสีย (ปกติ/ผิดปกติ)	เครื่องสูบน้ำ (ปกติ/ผิดปกติ)	เครื่องเติมอากาศ (ปกติ/ผิดปกติ)	เครื่องกวน/ผสมน้ำเสีย (ปกติ/ผิดปกติ)	เครื่องกวน/ผสมสารเคมี (ปกติ/ผิดปกติ)	เครื่องสูบตะกอน (ปกติ/ผิดปกติ)	อื่น ๆ (ระบุ)(ปกติ/ผิดปกติ)			
18/09/2567	ไม่ใช้มิเตอร์	59	47.2	ระบาย	-	ปกติ	ปกติ	ปกติ	ปกติ	-	ปกติ	ปกติ	-	-	[redacted]
19/09/2567	ไม่ใช้มิเตอร์	67	53.6	ระบาย	-	ปกติ	ปกติ	ปกติ	ปกติ	-	ปกติ	ปกติ	-	-	
20/09/2567	ไม่ใช้มิเตอร์	57	45.6	ระบาย	-	ปกติ	ปกติ	ปกติ	ปกติ	-	ปกติ	ปกติ	-	-	
21/09/2567	ไม่ใช้มิเตอร์	64	51.2	ระบาย	-	ปกติ	ปกติ	ปกติ	ปกติ	-	ปกติ	ปกติ	-	-	
22/09/2567	ไม่ใช้มิเตอร์	40	32.0	ระบาย	-	ปกติ	ปกติ	ปกติ	ปกติ	-	ปกติ	ปกติ	-	-	
23/09/2567	ไม่ใช้มิเตอร์	23	18.4	ระบาย	-	ปกติ	ปกติ	ปกติ	ปกติ	-	ปกติ	ปกติ	-	-	
24/09/2567	ไม่ใช้มิเตอร์	27	21.6	ระบาย	-	ปกติ	ปกติ	ปกติ	ปกติ	-	ปกติ	ปกติ	-	-	
25/09/2567	ไม่ใช้มิเตอร์	29	23.2	ระบาย	-	ปกติ	ปกติ	ปกติ	ปกติ	-	ปกติ	ปกติ	-	-	
26/09/2567	ไม่ใช้มิเตอร์	26	20.8	ระบาย	-	ปกติ	ปกติ	ปกติ	ปกติ	-	ปกติ	ปกติ	-	-	
27/09/2567	ไม่ใช้มิเตอร์	18	14.4	ระบาย	-	ปกติ	ปกติ	ปกติ	ปกติ	-	ปกติ	ปกติ	-	-	
28/09/2567	ไม่ใช้มิเตอร์	31	24.8	ระบาย	-	ปกติ	ปกติ	ปกติ	ปกติ	-	ปกติ	ปกติ	-	-	
29/09/2567	ไม่ใช้มิเตอร์	21	16.8	ระบาย	-	ปกติ	ปกติ	ปกติ	ปกติ	-	ปกติ	ปกติ	-	-	
30/09/2567	ไม่ใช้มิเตอร์	28	22.4	ระบาย	-	ปกติ	ปกติ	ปกติ	ปกติ	-	ปกติ	ปกติ	-	-	

หมายเหตุ ๑. ให้กรอกสถิติและข้อมูลเฉพาะในกรณีที่มีสถิติและข้อมูลนั้น ๆ ในแต่ละวัน

๒. ในกรณีระบบบำบัดน้ำเสียที่มีการติดตั้งเครื่องตรวจวัดคุณภาพน้ำทิ้งแบบอัตโนมัติ ให้แนบผลการตรวจวัดคุณภาพน้ำทิ้งทุกวันแยกตามพารามิเตอร์ที่ตรวจวัด และทำการสรุปผลเป็นสถิติและข้อมูลรายเดือน

ขอรับรองว่าการบันทึกสถิติและข้อมูลตามตารางข้างต้นถูกต้องทุกประการ

..... [redacted] ... เจ้าของหรือผู้ครอบครองแหล่งกำเนิดมลพิษ

..... [redacted] ..... ผู้ควบคุมระบบบำบัดน้ำเสีย

ใบอนุญาตเลขที่ ..... หมดอายุ .....

ออกให้โดย กรุงเทพหมานคร

..... ผู้รับจ้างให้บริการบำบัดน้ำเสีย

(.....)

ใบอนุญาตเลขที่ ..... หมดอายุ .....

ออกให้โดย .....

แบบ ทส. ๒

รายงานสรุปผลการทำงานของระบบบำบัดน้ำเสีย

๑. ข้อมูลทั่วไป

แหล่งกำเนิดมลพิษ ตั้งอยู่เลขที่ : 16 หมู่ที่ : ซอย : สุขุมวิท 10

ถนน : สุขุมวิท แขวง/ตำบล : คลองเตย เขต/อำเภอ : คลองเตย

จังหวัด : กรุงเทพมหานคร โทรศัพท์ : 026260289 โทรสาร :

มี : บ้านสิริ สุขุมวิท ซอย 10 เป็นเจ้าของหรือผู้ครอบครองแหล่งกำเนิดมลพิษ

ประกอบกิจการประเภท : อาคารชุด

ประเภทย่อย : ประเภท ข ตั้งแต่ 100 ห้องแต่ไม่ถึง 500 จำนวนห้อง : 118

ใบอนุญาตเลขที่ (ถ้ามี) : มท 0510.02/3393 ออกให้โดย : กรมที่ดินกรุงเทพมหานคร สาขาพระโขนง

หมดอายุ : วว/ดด/ปปป

ในการนี้ขอรายงานสรุปผลการทำงานของระบบบำบัดน้ำเสียของแหล่งกำเนิดมลพิษสำหรับเดือน **กันยายน** พ.ศ. 2567 ตามที่ได้กำหนดในมาตรา ๘๐ แห่งพระราชบัญญัติส่งเสริมและรักษาคุณภาพสิ่งแวดล้อมแห่งชาติ พ.ศ. ๒๕๓๕ ในฐานะ

ลงชื่อ .....[redacted]..... เจ้าของหรือผู้ครอบครองแหล่งกำเนิดมลพิษ

ลงชื่อ.....[redacted]..... ผู้ควบคุมระบบบำบัดน้ำเสีย

ใบอนุญาตเลขที่ ..... หมดอายุ .....

ออกให้โดย .....

..... ผู้รับจ้างให้บริการบำบัดน้ำเสีย

(.....)

ใบอนุญาตเลขที่ ..... หมดอายุ .....

ออกให้โดย .....

๒. ข้อมูลเกี่ยวกับระบบบำบัดน้ำเสีย และแหล่งรองรับน้ำทิ้ง

(๑) ประเภท/ชนิดของระบบบำบัดน้ำเสีย **แบบแอกทิวเวทเต็ดสลัด**

ความสามารถในการรองรับน้ำเสียของระบบบำบัดน้ำเสีย 100 ลบ.ม./วัน

(๒) การทำงานของระบบบำบัดน้ำเสีย [×] แบบต่อเนื่อง 12 ชั่วโมง/วัน

[ ] แบบไม่ต่อเนื่อง (ระบุ) .....

(๓) อุปกรณ์และเครื่องมือที่ใช้ในระบบบำบัดน้ำเสีย [×] เครื่องสูบน้ำ [×] เครื่องเติมอากาศ

[ ] เครื่องกวน/ผสมน้ำเสีย [ ] เครื่องกวน/ผสมสารเคมี

[x] เครื่องสูบตะกอน [ ] อื่น ๆ (ระบุ) .....

(๔) แหล่งรองรับน้ำทิ้ง (ระบุ) ท่อสาธารณะ

(๕) วิธีจัดการตะกอนที่เกิดขึ้นจากระบบบำบัดน้ำเสียและวิธีการกำจัด สูบตะกอนปีละ1ครั้ง

๓. สรุปผลการทำงานของระบบบำบัดน้ำเสียเป็นรายเดือน

(๑) ปริมาณการใช้ไฟฟ้าของระบบบำบัดน้ำเสีย **ไม่มีมิเตอร์** หน่วย

(๒) ปริมาณน้ำใช้ทุกกิจกรรมในแหล่งกำเนิดมลพิษ 993.0 ลบ.ม.

(๓) ปริมาณน้ำเสียที่เข้าระบบบำบัดน้ำเสีย 794.4 ลบ.ม.

(๔) การระบายน้ำทิ้งจากระบบบำบัดน้ำเสีย [x] ระบายทุกวัน

[ ] ระบายบางวัน

[ ] ไม่ระบายเลย

(๕) ปริมาณสารเคมีหรือสารสกัดชีวภาพที่ใช้ 0.00 กิโลกรัม

(๖) การทำงานของระบบบำบัดน้ำเสียและอุปกรณ์

- ระบบบำบัดน้ำเสีย [x] ปกติ [ ] ผิดปกติ
- เครื่องสูบน้ำ [x] ปกติ [ ] ผิดปกติ
- เครื่องเติมอากาศ [x] ปกติ [ ] ผิดปกติ
- เครื่องสูบตะกอน [x] ปกติ [ ] ผิดปกติ

(๗) ปริมาณตะกอนส่วนเกินจากระบบบำบัดน้ำเสียที่นำไปกำจัด ผรม.สูบสิ่งปฏิกูล

(๘) ปัญหา อุปสรรค และแนวทางแก้ไข

คำเตือน **๑. เจ้าของหรือผู้ครอบครองแหล่งกำเนิดมลพิษ ผู้ควบคุมระบบบำบัดน้ำเสีย หรือผู้รับจ้างให้บริการบำบัดน้ำเสียผู้ใดไม่จัดเก็บสถิติ ข้อมูล หรือไม่ทำบันทึกหรือรายงานตามมาตรา ๘๐ ต้องระวางโทษจำคุกไม่เกินหนึ่งเดือน หรือปรับไม่เกินหนึ่งหมื่นบาท หรือทั้งจำทั้งปรับตามมาตรา ๑๐๖**

๒. ผู้ควบคุมระบบบำบัดน้ำเสียหรือผู้รับจ้างให้บริการบำบัดน้ำเสียผู้ใดทำบันทึกหรือรายงานโดยแสดงข้อความอันเป็นเท็จ ต้องระวางโทษจำคุกไม่เกินหนึ่งปี หรือปรับไม่เกินหนึ่งแสนบาท หรือทั้งจำทั้งปรับตามมาตรา ๑๐๗

ม.ก 67

แบบ ทส. ๑

แบบบันทึกรายละเอียดของสถิติและข้อมูลซึ่งแสดงผลการทำงานของระบบบำบัดน้ำเสีย ของแหล่งกำเนิดมลพิษ

แหล่งกำเนิดมลพิษ ตั้งอยู่เลขที่ 16 หมู่ที่ - ซอย สุขุมวิท 10
ถนน สุขุมวิท แขวง/ตำบล : คลองเตย เขต/อำเภอ คลองเตย จังหวัด กรุงเทพมหานคร
โทรศัพท์ 026260287 โทรสาร 026260289 มี นิติบุคคลอาคารชุด บ้านสิริ สุขุมวิท ซอย 10 เป็นเจ้าของหรือผู้ครอบครองแหล่งกำเนิดมลพิษ ประกอบกิจการประเภท ข (อาคารชุด) จำนวนห้อง 118 ห้องชุด
ใบอนุญาตเลขที่ (ถ้ามี) มท 0510.02/3393 ออกให้โดย กรมที่ดินกรุงทพมหานคร สาขา พระโขนง
หมดอายุ .....
ซึ่งมีแผนผังแสดงการทำงานของระบบบำบัดน้ำเสีย ดังนี้

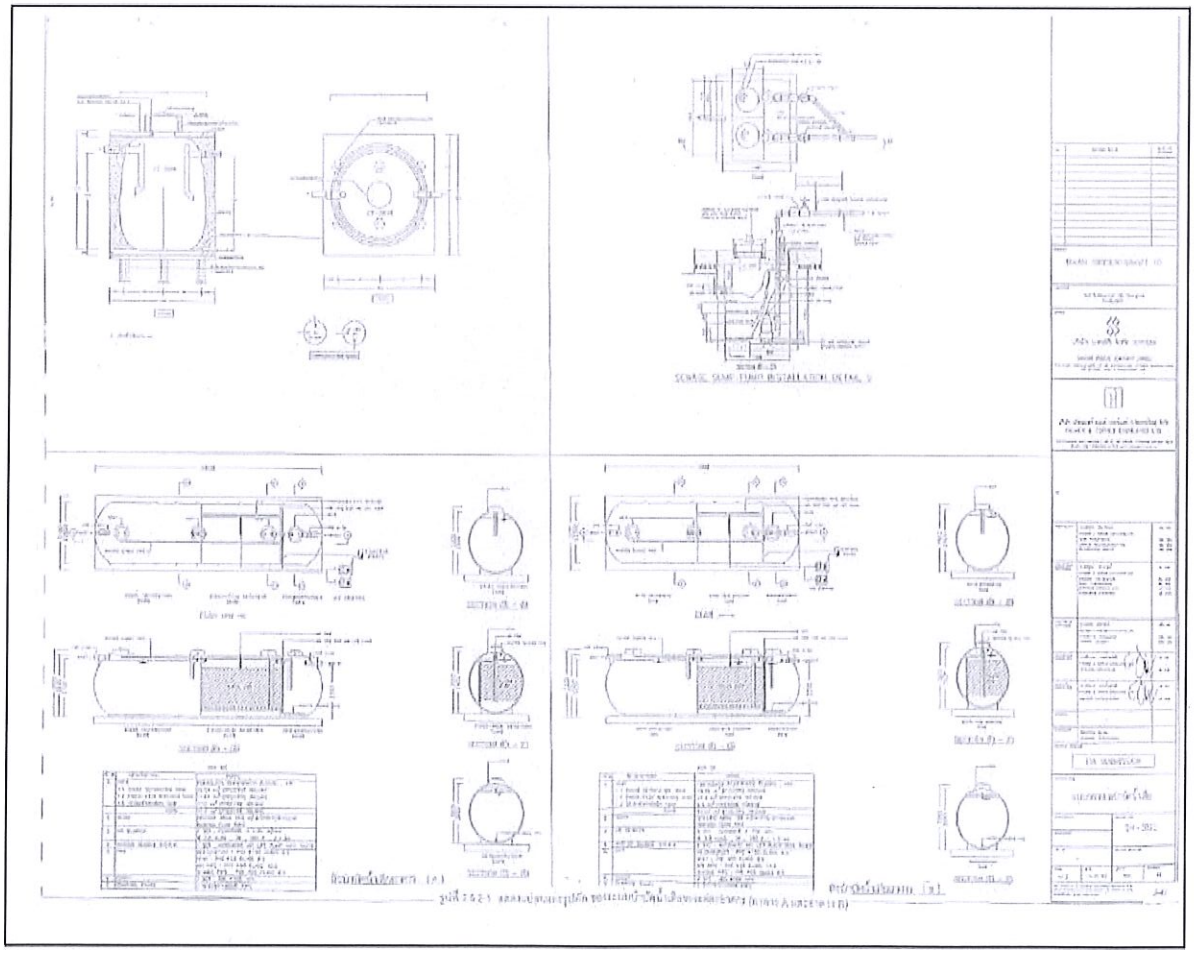

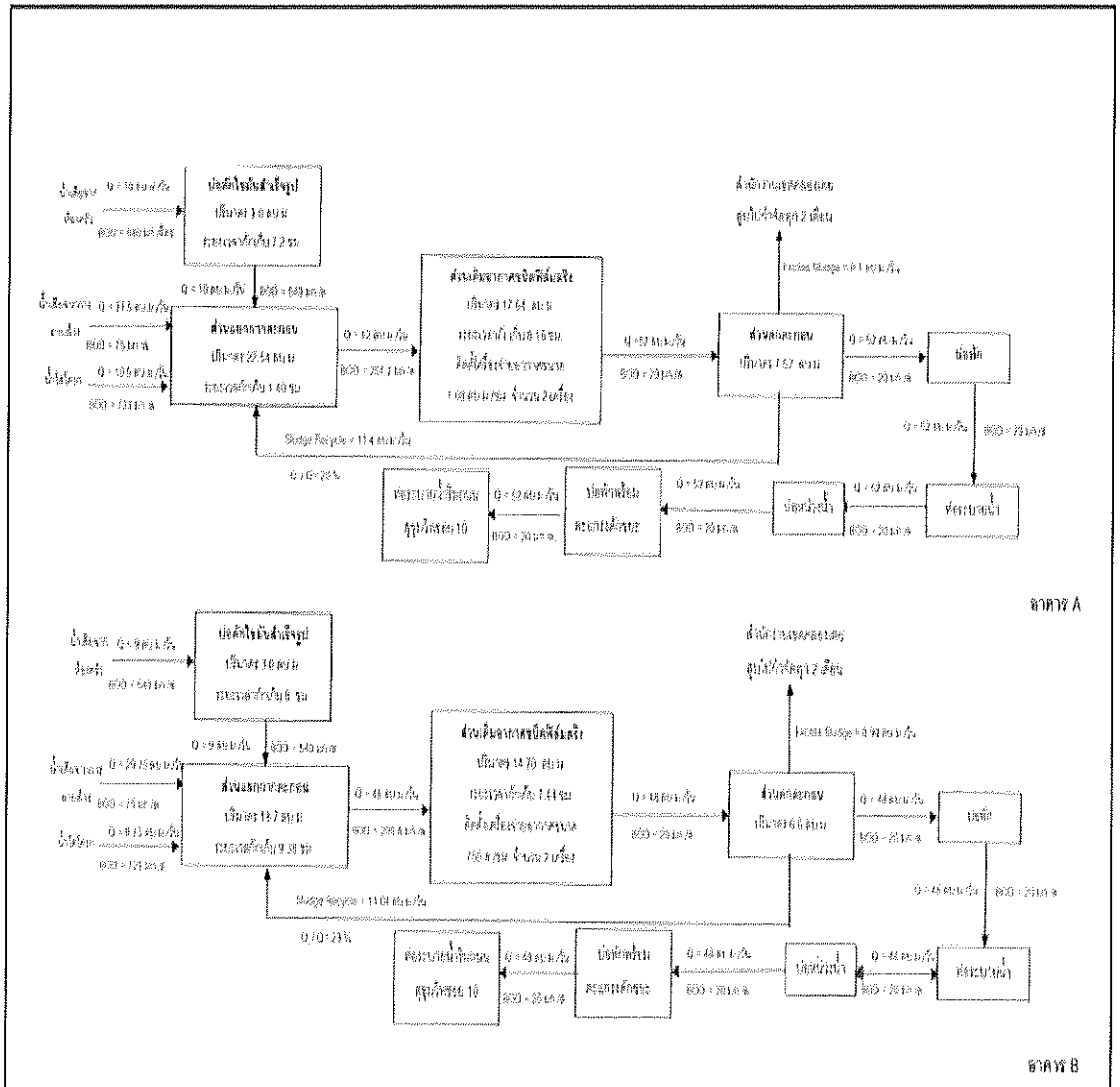

รูปที่ 2.5.2-2 แสดงขั้นตอนการบำบัดน้ำเสียของแต่ละอาคาร (อาคาร A และอาคาร B)

ที่มา : รายงานการวิเคราะห์ผลกระทบสิ่งแวดล้อม, 2548

ได้จัดเก็บสถิติและข้อมูลแสดงผลการทำงานของระบบบำบัดน้ำเสียปรากฏตามตาราง ดังน

วัน เดือน ปี	สถิติและข้อมูลที่เก็บจากแหล่งกำเนิดมลพิษ														ลายมือชื่อ ผู้บันทึก
	ปริมาณการใช้ไฟฟ้าของระบบบำบัดน้ำเสีย (หน่วย)	ปริมาณน้ำใช้ในทุกกิจกรรมของแหล่งกำเนิดมลพิษ (ลบ.ม.)	ปริมาณน้ำเสียที่เข้าระบบบำบัดน้ำเสีย (ลบ.ม.)	การระบายน้ำทิ้งจากระบบบำบัดน้ำเสีย (ระบาย/ไม่ระบาย)	ปริมาณสารเคมีหรือสารสกัดชีวภาพที่ใช้ (ชื่อ/ปริมาณ) (ลิตรหรือกิโลกรัม)	การทำงานของระบบบำบัดน้ำเสีย							ปริมาณตะกอนส่วนเกินที่เกิดขึ้นจากระบบบำบัดน้ำเสียที่นำไปกำจัด (ลบ.ม.)	ปัญหาอุปสรรคและแนวทางแก้ไข	
						ระบบบำบัดน้ำเสีย (ปกติ/ผิดปกติ)	เครื่องสูบน้ำ (ปกติ/ผิดปกติ)	เครื่องเติมอากาศ (ปกติ/ผิดปกติ)	เครื่องกวน/ผสมน้ำเสีย (ปกติ/ผิดปกติ)	เครื่องกวน/ผสมสารเคมี (ปกติ/ผิดปกติ)	เครื่องสูบตะกอน (ปกติ/ผิดปกติ)	อื่น ๆ (ระบุ)(ปกติ/ผิดปกติ)			
01/10/2567	ไม่ใช้มิเตอร์	30	24.0	ระบาย	-	ปกติ	ปกติ	ปกติ	ปกติ	-	ปกติ	ปกติ	-	-	[redacted]
02/10/2567	ไม่ใช้มิเตอร์	29	23.2	ระบาย	-	ปกติ	ปกติ	ปกติ	ปกติ	-	ปกติ	ปกติ	-	-	
03/10/2567	ไม่ใช้มิเตอร์	27	21.6	ระบาย	-	ปกติ	ปกติ	ปกติ	ปกติ	-	ปกติ	ปกติ	-	-	
04/10/2567	ไม่ใช้มิเตอร์	19	15.2	ระบาย	-	ปกติ	ปกติ	ปกติ	ปกติ	-	ปกติ	ปกติ	-	-	
05/10/2567	ไม่ใช้มิเตอร์	26	20.8	ระบาย	-	ปกติ	ปกติ	ปกติ	ปกติ	-	ปกติ	ปกติ	-	-	
06/10/2567	ไม่ใช้มิเตอร์	27	21.6	ระบาย	-	ปกติ	ปกติ	ปกติ	ปกติ	-	ปกติ	ปกติ	-	-	
07/10/2567	ไม่ใช้มิเตอร์	32	25.6	ระบาย	-	ปกติ	ปกติ	ปกติ	ปกติ	-	ปกติ	ปกติ	-	-	
08/10/2567	ไม่ใช้มิเตอร์	26	20.8	ระบาย	-	ปกติ	ปกติ	ปกติ	ปกติ	-	ปกติ	ปกติ	-	-	
09/10/2567	ไม่ใช้มิเตอร์	22	20.8	ระบาย	-	ปกติ	ปกติ	ปกติ	ปกติ	-	ปกติ	ปกติ	-	-	
10/10/2567	ไม่ใช้มิเตอร์	32	25.6	ระบาย	-	ปกติ	ปกติ	ปกติ	ปกติ	-	ปกติ	ปกติ	-	-	
11/10/2567	ไม่ใช้มิเตอร์	35	28.0	ระบาย	-	ปกติ	ปกติ	ปกติ	ปกติ	-	ปกติ	ปกติ	-	-	
12/10/2567	ไม่ใช้มิเตอร์	20	16.0	ระบาย	-	ปกติ	ปกติ	ปกติ	ปกติ	-	ปกติ	ปกติ	-	-	
13/10/2567	ไม่ใช้มิเตอร์	24	19.2	ระบาย	-	ปกติ	ปกติ	ปกติ	ปกติ	-	ปกติ	ปกติ	-	-	
14/10/2567	ไม่ใช้มิเตอร์	30	24.0	ระบาย	-	ปกติ	ปกติ	ปกติ	ปกติ	-	ปกติ	ปกติ	-	-	
15/10/2567	ไม่ใช้มิเตอร์	21	16.8	ระบาย	-	ปกติ	ปกติ	ปกติ	ปกติ	-	ปกติ	ปกติ	-	-	
16/10/2567	ไม่ใช้มิเตอร์	29	15.2	ระบาย	-	ปกติ	ปกติ	ปกติ	ปกติ	-	ปกติ	ปกติ	-	-	
17/10/2567	ไม่ใช้มิเตอร์	19	15.2	ระบาย	-	ปกติ	ปกติ	ปกติ	ปกติ	-	ปกติ	ปกติ	-	-	

วัน เดือน ปี	สถิติและข้อมูลที่เก็บจากแหล่งกำเนิดมลพิษ														ลายมือชื่อ ผู้บันทึก
	ปริมาณการใช้ไฟฟ้าของระบบบำบัดน้ำเสีย (หน่วย)	ปริมาณน้ำใช้ในทุกกิจกรรมของแหล่งกำเนิดมลพิษ (ลบ.ม.)	ปริมาณน้ำเสียที่เข้าระบบบำบัดน้ำเสีย (ลบ.ม.)	การระบายน้ำทิ้งจากระบบบำบัดน้ำเสีย (ระบาย/ไม่ระบาย)	ปริมาณสารเคมีหรือสารสกัดชีวภาพที่ใช้ (ชื่อ/ปริมาณ) (ลิตรหรือกิโลกรัม)	การทำงานของระบบบำบัดน้ำเสีย							ปริมาณตะกอนส่วนเกินที่เกิดขึ้นจากระบบบำบัดน้ำเสียที่นำไปกำจัด (ลบ.ม.)	ปัญหาอุปสรรคและแนวทางแก้ไข	
						ระบบบำบัดน้ำเสีย (ปกติ/ผิดปกติ)	เครื่องสูบน้ำ (ปกติ/ผิดปกติ)	เครื่องเติมอากาศ (ปกติ/ผิดปกติ)	เครื่องกวน/ผสมน้ำเสีย (ปกติ/ผิดปกติ)	เครื่องกวน/ผสมสารเคมี (ปกติ/ผิดปกติ)	เครื่องสูบตะกอน (ปกติ/ผิดปกติ)	อื่น ๆ (ระบุ)(ปกติ/ผิดปกติ)			
18/10/2567	ไม่ใช้มิเตอร์	16	20.8	ระบาย	-	ปกติ	ปกติ	ปกติ	ปกติ	-	ปกติ	ปกติ	-	-	[redacted]
19/10/2567	ไม่ใช้มิเตอร์	25	20.0	ระบาย	-	ปกติ	ปกติ	ปกติ	ปกติ	-	ปกติ	ปกติ	-	-	
20/10/2567	ไม่ใช้มิเตอร์	25	20.0	ระบาย	-	ปกติ	ปกติ	ปกติ	ปกติ	-	ปกติ	ปกติ	-	-	
21/10/2567	ไม่ใช้มิเตอร์	36	28.8	ระบาย	-	ปกติ	ปกติ	ปกติ	ปกติ	-	ปกติ	ปกติ	-	-	
22/10/2567	ไม่ใช้มิเตอร์	30	24.0	ระบาย	-	ปกติ	ปกติ	ปกติ	ปกติ	-	ปกติ	ปกติ	-	-	
23/10/2567	ไม่ใช้มิเตอร์	35	28.0	ระบาย	-	ปกติ	ปกติ	ปกติ	ปกติ	-	ปกติ	ปกติ	-	-	
24/10/2567	ไม่ใช้มิเตอร์	23	18.4	ระบาย	-	ปกติ	ปกติ	ปกติ	ปกติ	-	ปกติ	ปกติ	-	-	
25/10/2567	ไม่ใช้มิเตอร์	20	16.0	ระบาย	-	ปกติ	ปกติ	ปกติ	ปกติ	-	ปกติ	ปกติ	-	-	
26/10/2567	ไม่ใช้มิเตอร์	25	20.0	ระบาย	-	ปกติ	ปกติ	ปกติ	ปกติ	-	ปกติ	ปกติ	-	-	
27/10/2567	ไม่ใช้มิเตอร์	22	17.6	ระบาย	-	ปกติ	ปกติ	ปกติ	ปกติ	-	ปกติ	ปกติ	-	-	
28/10/2567	ไม่ใช้มิเตอร์	31	24.8	ระบาย	-	ปกติ	ปกติ	ปกติ	ปกติ	-	ปกติ	ปกติ	-	-	
29/10/2567	ไม่ใช้มิเตอร์	27	21.6	ระบาย	-	ปกติ	ปกติ	ปกติ	ปกติ	-	ปกติ	ปกติ	-	-	
30/10/2567	ไม่ใช้มิเตอร์	27	21.6	ระบาย	-	ปกติ	ปกติ	ปกติ	ปกติ	-	ปกติ	ปกติ	-	-	
31/10/2567	ไม่ใช้มิเตอร์	28	22.4	ระบาย	-	ปกติ	ปกติ	ปกติ	ปกติ	-	ปกติ	ปกติ	-	-	

หมายเหตุ ๑. ให้กรอกสถิติและข้อมูลเฉพาะในกรณีที่มีสถิติและข้อมูลนั้น ๆ ในแต่ละวัน

๒. ในกรณีระบบบำบัดน้ำเสียที่มีการติดตั้งเครื่องตรวจวัดคุณภาพน้ำทิ้งแบบอัตโนมัติ ให้แนบผลการตรวจวัดคุณภาพน้ำทิ้งทุกวันแยกตามพารามิเตอร์ที่ตรวจวัด และทำการสรุปผลเป็นสถิติและข้อมูลรายเดือน

ขอรับรองว่าการบันทึกสถิติและข้อมูลตามตารางข้างต้นถูกต้องทุกประการ

..... [redacted] เจ้าของหรือผู้ครอบครองแหล่งกำเนิดมลพิษ

..... [redacted] ..... ผู้ควบคุมระบบบำบัดน้ำเสีย

ใบอนุญาตเลขที่ ..... หมดอายุ .....

ออกให้โดย กรุงเทพหมานคร

..... ผู้รับจ้างให้บริการบำบัดน้ำเสีย

(.....)

ใบอนุญาตเลขที่ ..... หมดอายุ .....

ออกให้โดย .....

แบบ ทส. ๒

รายงานสรุปผลการทำงานของระบบบำบัดน้ำเสีย

๑. ข้อมูลทั่วไป

แหล่งกำเนิดมลพิษ ตั้งอยู่เลขที่ : 16 หมู่ที่ : ซอย : สุขุมวิท 10

ถนน : สุขุมวิท แขวง/ตำบล : คลองเตย เขต/อำเภอ : คลองเตย

จังหวัด : กรุงเทพมหานคร โทรศัพท์ : 026260289 โทรสาร :

มี : บ้านสิริ สุขุมวิท ซอย 10 เป็นเจ้าของหรือผู้ครอบครองแหล่งกำเนิดมลพิษ

ประกอบกิจการประเภท : อาคารชุด

ประเภทย่อย : ประเภท ข ตั้งแต่ 100 ห้องแต่ไม่ถึง 500 จำนวนห้อง : 118

ใบอนุญาตเลขที่ (ถ้ามี) : มท 0510.02/3393 ออกให้โดย : กรมที่ดินกรุงเทพมหานคร สาขาพระโขนง

หมดอายุ : วว/ดด/ปปป

ในการนี้ขอรายงานสรุปผลการทำงานของระบบบำบัดน้ำเสียของแหล่งกำเนิดมลพิษสำหรับเดือน **ตุลาคม** พ.ศ. **2567** ตามที่ได้กำหนดในมาตรา ๘๐ แห่งพระราชบัญญัติส่งเสริมและรักษาคุณภาพสิ่งแวดล้อมแห่งชาติ พ.ศ. ๒๕๓๕ ในฐานะ

ลงชื่อ ..... [redacted] ..... เจ้าของหรือผู้ครอบครองแหล่งกำเนิดมลพิษ

ลงชื่อ..... [redacted] ..... ผู้ควบคุมระบบบำบัดน้ำเสีย

ใบอนุญาตเลขที่ ..... หมดอายุ .....

ออกให้โดย .....

..... ผู้รับจ้างให้บริการบำบัดน้ำเสีย

(.....)

ใบอนุญาตเลขที่ ..... หมดอายุ .....

ออกให้โดย .....

๒. ข้อมูลเกี่ยวกับระบบบำบัดน้ำเสีย และแหล่งรองรับน้ำทิ้ง

(๑) ประเภท/ชนิดของระบบบำบัดน้ำเสีย **แบบแอกทิวเวทเต็ดสลัด**

ความสามารถในการรองรับน้ำเสียของระบบบำบัดน้ำเสีย 100 ลบ.ม./วัน

(๒) การทำงานของระบบบำบัดน้ำเสีย [×] แบบต่อเนื่อง 12 ชั่วโมง/วัน

[ ] แบบไม่ต่อเนื่อง (ระบุ) .....

(๓) อุปกรณ์และเครื่องมือที่ใช้ในระบบบำบัดน้ำเสีย [×] เครื่องสูบน้ำ [×] เครื่องเติมอากาศ

[ ] เครื่องกวน/ผสมน้ำเสีย [ ] เครื่องกวน/ผสมสารเคมี

[x] เครื่องสูบตะกอน [ ] อื่น ๆ (ระบุ) .....

(๔) แหล่งรองรับน้ำทิ้ง (ระบุ) ท่อสาธารณะ

(๕) วิธีจัดการตะกอนที่เกิดขึ้นจากระบบบำบัดน้ำเสียและวิธีการกำจัด สูบตะกอนปีละ1ครั้ง

๓. สรุปผลการทำงานของระบบบำบัดน้ำเสียเป็นรายเดือน

(๑) ปริมาณการใช้ไฟฟ้าของระบบบำบัดน้ำเสีย **ไม่มีมิเตอร์** หน่วย

(๒) ปริมาณน้ำใช้ทุกกิจกรรมในแหล่งกำเนิดมลพิษ 828.0 ลบ.ม.

(๓) ปริมาณน้ำเสียที่เข้าระบบบำบัดน้ำเสีย 662.4 ลบ.ม.

(๔) การระบายน้ำทิ้งจากระบบบำบัดน้ำเสีย [x] ระบายทุกวัน

[ ] ระบายบางวัน

[ ] ไม่ระบายเลย

(๕) ปริมาณสารเคมีหรือสารสกัดชีวภาพที่ใช้ 0.00 กิโลกรัม

(๖) การทำงานของระบบบำบัดน้ำเสียและอุปกรณ์

- ระบบบำบัดน้ำเสีย [x] ปกติ [ ] ผิดปกติ
- เครื่องสูบน้ำ [x] ปกติ [ ] ผิดปกติ
- เครื่องเติมอากาศ [x] ปกติ [ ] ผิดปกติ
- เครื่องสูบตะกอน [x] ปกติ [ ] ผิดปกติ

(๗) ปริมาณตะกอนส่วนเกินจากระบบบำบัดน้ำเสียที่นำไปกำจัด ผรม.สูบสิ่งปฏิกูล

(๘) ปัญหา อุปสรรค และแนวทางแก้ไข

คำเตือน ๑. เจ้าของหรือผู้ครอบครองแหล่งกำเนิดมลพิษ ผู้ควบคุมระบบบำบัดน้ำเสีย หรือผู้รับจ้างให้บริการบำบัดน้ำเสียผู้ใดไม่จัดเก็บสถิติ ข้อมูล หรือไม่ทำบันทึกหรือรายงานตามมาตรา ๘๐ ต้องระวางโทษจำคุกไม่เกินหนึ่งเดือน หรือปรับไม่เกินหนึ่งหมื่นบาท หรือทั้งจำทั้งปรับตามมาตรา ๑๐๖

๒. ผู้ควบคุมระบบบำบัดน้ำเสียหรือผู้รับจ้างให้บริการบำบัดน้ำเสียผู้ใดทำบันทึกหรือรายงานโดยแสดงข้อความอันเป็นเท็จ ต้องระวางโทษจำคุกไม่เกินหนึ่งปี หรือปรับไม่เกินหนึ่งแสนบาท หรือทั้งจำทั้งปรับตามมาตรา ๑๐๗

W-9-67

แบบ ทส. ๑

แบบบันทึกรายละเอียดของสถิติและข้อมูลซึ่งแสดงผลการทำงานของระบบบำบัดน้ำเสีย ของแหล่งกำเนิดมลพิษ

แหล่งกำเนิดมลพิษ ตั้งอยู่เลขที่ 16 หมู่ที่ - ซอย สุขุมวิท 10 ถนน สุขุมวิท แขวง/ตำบล : คลองเตย เขต/อำเภอ คลองเตย จังหวัด กรุงเทพมหานคร โทรศัพท์ 026260287 โทรสาร 026260289 มี นิติบุคลอาคารชุด บ้านสิริ สุขุมวิท ซอย 10 เป็นเจ้าของหรือผู้ครอบครองแหล่งกำเนิดมลพิษ ประกอบกิจการประเภท ข (อาคารชุด) จำนวนห้อง 118 ห้องชุด

ใบอนุญาตเลขที่ (ถ้ามี) มท 0510.02/3393 ออกให้โดย กรมที่ดินกรุงทพมหานคร สาขา พระโขนง หมดอายุ .....

ซึ่งมีแผนผังแสดงการทำงานของระบบบำบัดน้ำเสีย ดังนี้

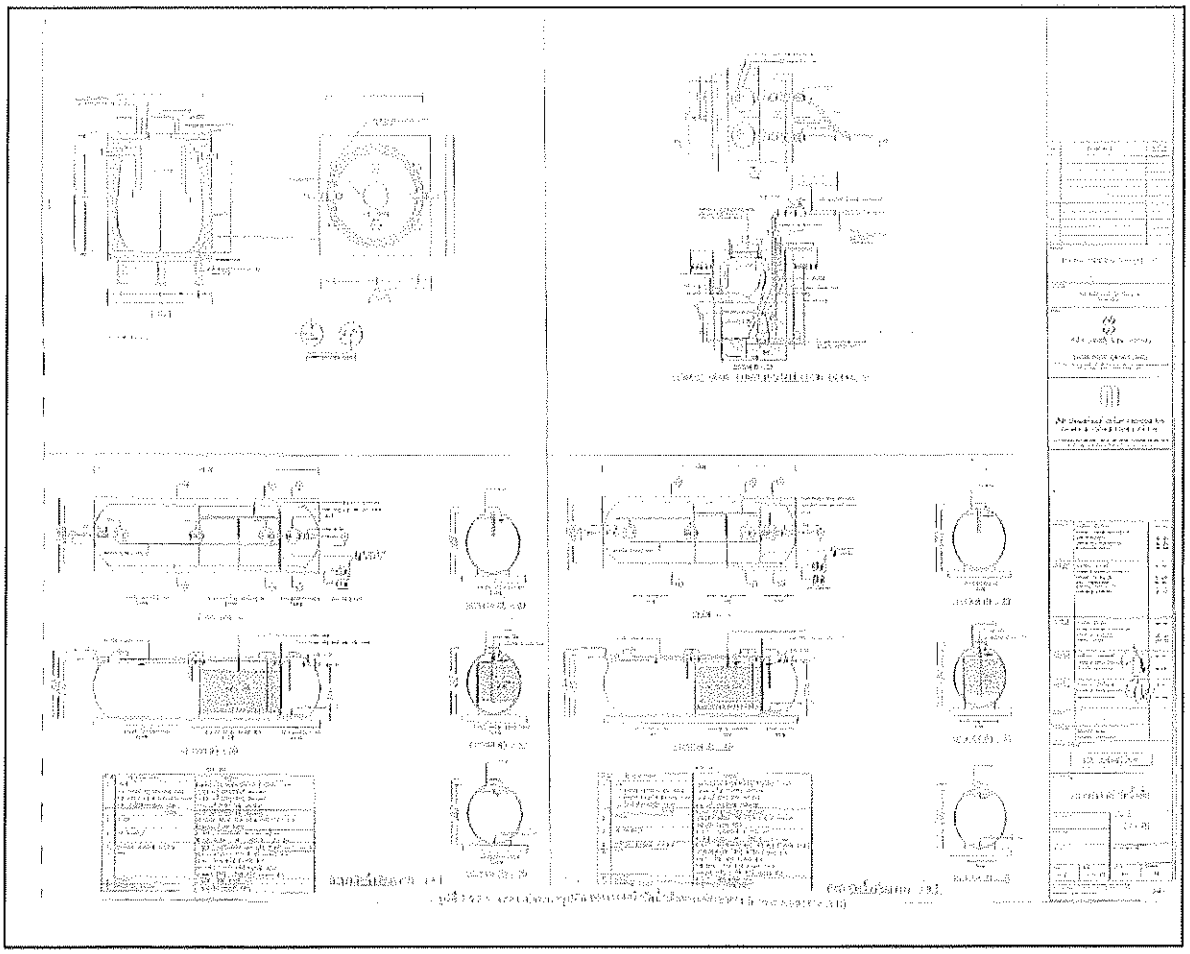

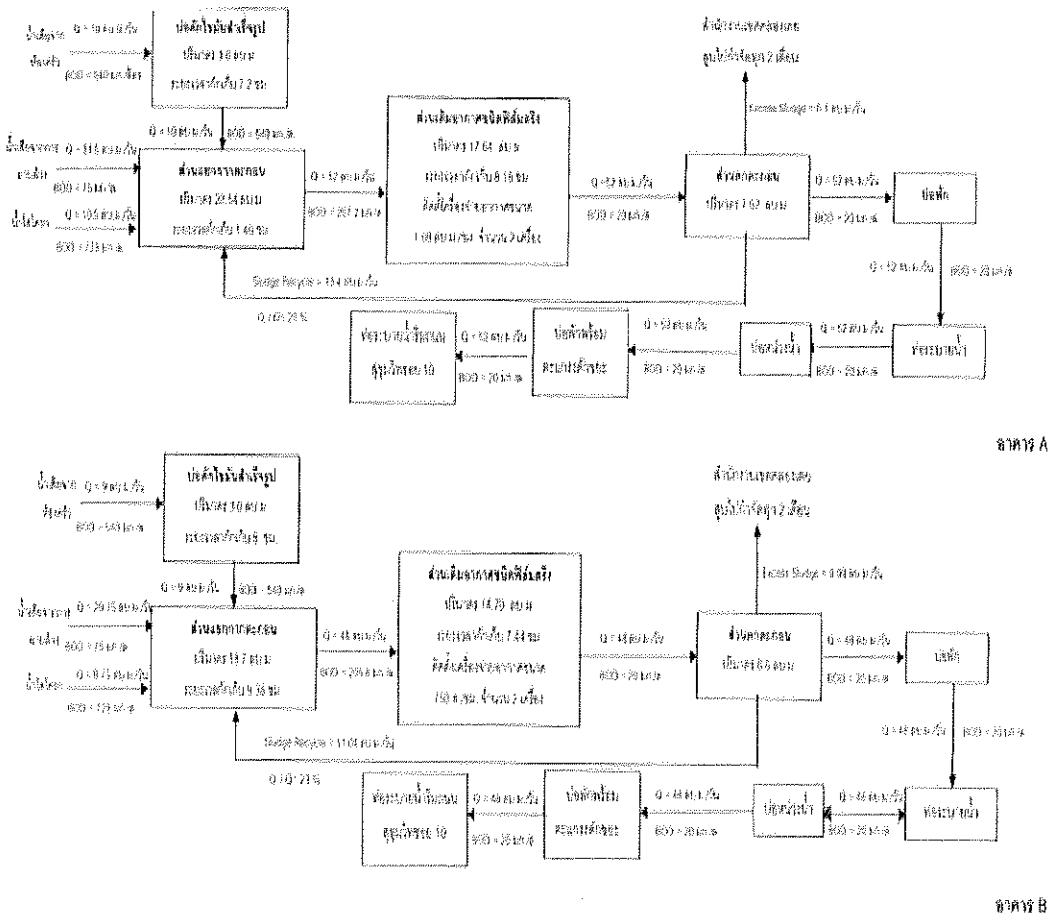

รูปที่ 2.5.2-2 แสดงขั้นตอนการบำบัดน้ำเสียของแต่ละอาคาร (อาคาร A และอาคาร B)

ที่มา : รายงานการวิเคราะห์ผลกระทบสิ่งแวดล้อม, 2548

ได้จัดเก็บสถิติและข้อมูลแสดงผลการทำงานของระบบบำบัดน้ำเสียปรากฏตามตาราง ดังน

วัน เดือน ปี	สถิติและข้อมูลที่เก็บจากแหล่งกำเนิดมลพิษ														ลายมือชื่อ ผู้บันทึก
	ปริมาณการใช้ไฟฟ้าของระบบบำบัดน้ำเสีย (หน่วย)	ปริมาณน้ำใช้ในทุกกิจกรรมของแหล่งกำเนิดมลพิษ (ลบ.ม.)	ปริมาณน้ำเสียที่เข้าระบบบำบัดน้ำเสีย (ลบ.ม.)	การระบายน้ำทิ้งจากระบบบำบัดน้ำเสีย (ระบาย/ไม่ระบาย)	ปริมาณสารเคมีหรือสารสกัดชีวภาพที่ใช้ (ชื่อ/ปริมาณ) (ลิตรหรือกิโลกรัม)	การทำงานของระบบบำบัดน้ำเสีย							ปริมาณตะกอนส่วนเกินที่เกิดขึ้นจากระบบบำบัดน้ำเสียที่นำไปกำจัด (ลบ.ม.)	ปัญหาอุปสรรคและแนวทางแก้ไข	
						ระบบบำบัดน้ำเสีย (ปกติ/ผิดปกติ)	เครื่องสูบน้ำ (ปกติ/ผิดปกติ)	เครื่องเติมอากาศ (ปกติ/ผิดปกติ)	เครื่องกวน/ผสมน้ำเสีย (ปกติ/ผิดปกติ)	เครื่องกวน/ผสมสารเคมี (ปกติ/ผิดปกติ)	เครื่องสูบตะกอน (ปกติ/ผิดปกติ)	อื่น ๆ (ระบุ)(ปกติ/ผิดปกติ)			
01/11/2567	ไม่ใช้มิเตอร์	27	21.6	ระบาย	-	ปกติ	ปกติ	ปกติ	ปกติ	-	ปกติ	ปกติ	-	-	[redacted]
02/11/2567	ไม่ใช้มิเตอร์	19	15.2	ระบาย	-	ปกติ	ปกติ	ปกติ	ปกติ	-	ปกติ	ปกติ	-	-	
03/11/2567	ไม่ใช้มิเตอร์	35	28.0	ระบาย	-	ปกติ	ปกติ	ปกติ	ปกติ	-	ปกติ	ปกติ	-	-	
04/11/2567	ไม่ใช้มิเตอร์	23	18.4	ระบาย	-	ปกติ	ปกติ	ปกติ	ปกติ	-	ปกติ	ปกติ	-	-	
05/11/2567	ไม่ใช้มิเตอร์	29	23.2	ระบาย	-	ปกติ	ปกติ	ปกติ	ปกติ	-	ปกติ	ปกติ	-	-	
06/11/2567	ไม่ใช้มิเตอร์	22	17.6	ระบาย	-	ปกติ	ปกติ	ปกติ	ปกติ	-	ปกติ	ปกติ	-	-	
07/11/2567	ไม่ใช้มิเตอร์	23	18.4	ระบาย	-	ปกติ	ปกติ	ปกติ	ปกติ	-	ปกติ	ปกติ	-	-	
08/11/2567	ไม่ใช้มิเตอร์	39	31.2	ระบาย	-	ปกติ	ปกติ	ปกติ	ปกติ	-	ปกติ	ปกติ	-	-	
09/11/2567	ไม่ใช้มิเตอร์	17	13.6	ระบาย	-	ปกติ	ปกติ	ปกติ	ปกติ	-	ปกติ	ปกติ	-	-	
10/11/2567	ไม่ใช้มิเตอร์	30	24.0	ระบาย	-	ปกติ	ปกติ	ปกติ	ปกติ	-	ปกติ	ปกติ	-	-	
11/11/2567	ไม่ใช้มิเตอร์	22	17.6	ระบาย	-	ปกติ	ปกติ	ปกติ	ปกติ	-	ปกติ	ปกติ	-	-	
12/11/2567	ไม่ใช้มิเตอร์	27	21.6	ระบาย	-	ปกติ	ปกติ	ปกติ	ปกติ	-	ปกติ	ปกติ	-	-	
13/11/2567	ไม่ใช้มิเตอร์	26	20.8	ระบาย	-	ปกติ	ปกติ	ปกติ	ปกติ	-	ปกติ	ปกติ	-	-	
14/11/2567	ไม่ใช้มิเตอร์	26	20.8	ระบาย	-	ปกติ	ปกติ	ปกติ	ปกติ	-	ปกติ	ปกติ	-	-	
15/11/2567	ไม่ใช้มิเตอร์	34	27.2	ระบาย	-	ปกติ	ปกติ	ปกติ	ปกติ	-	ปกติ	ปกติ	-	-	
16/11/2567	ไม่ใช้มิเตอร์	20	16.0	ระบาย	-	ปกติ	ปกติ	ปกติ	ปกติ	-	ปกติ	ปกติ	-	-	
17/11/2567	ไม่ใช้มิเตอร์	27	21.6	ระบาย	-	ปกติ	ปกติ	ปกติ	ปกติ	-	ปกติ	ปกติ	-	-	

วัน เดือน ปี	สถิติและข้อมูลที่เก็บจากแหล่งกำเนิดมลพิษ														ลายมือชื่อ ผู้บันทึก
	ปริมาณการใช้ไฟฟ้าของระบบบำบัดน้ำเสีย (หน่วย)	ปริมาณน้ำใช้ในทุกกิจกรรมของแหล่งกำเนิดมลพิษ (ลบ.ม.)	ปริมาณน้ำเสียที่เข้าระบบบำบัดน้ำเสีย (ลบ.ม.)	การระบายน้ำทิ้งจากระบบบำบัดน้ำเสีย (ระบาย/ไม่ระบาย)	ปริมาณสารเคมีหรือสารสกัดชีวภาพที่ใช้ (ชื่อ/ปริมาณ) (ลิตรหรือกิโลกรัม)	การทำงานของระบบบำบัดน้ำเสีย							ปริมาณตะกอนส่วนเกินที่เกิดขึ้นจากระบบบำบัดน้ำเสียที่นำไปกำจัด (ลบ.ม.)	ปัญหาอุปสรรคและแนวทางแก้ไข	
						ระบบบำบัดน้ำเสีย (ปกติ/ผิดปกติ)	เครื่องสูบน้ำ (ปกติ/ผิดปกติ)	เครื่องเติมอากาศ (ปกติ/ผิดปกติ)	เครื่องกวน/ผสมน้ำเสีย (ปกติ/ผิดปกติ)	เครื่องกวน/ผสมสารเคมี (ปกติ/ผิดปกติ)	เครื่องสูบตะกอน (ปกติ/ผิดปกติ)	อื่น ๆ (ระบุ)(ปกติ/ผิดปกติ)			
18/11/2567	ไม่ใช้มิเตอร์	31	24.8	ระบาย	-	ปกติ	ปกติ	ปกติ	ปกติ	-	ปกติ	ปกติ	-	-	[redacted]
19/11/2567	ไม่ใช้มิเตอร์	22	17.6	ระบาย	-	ปกติ	ปกติ	ปกติ	ปกติ	-	ปกติ	ปกติ	-	-	
20/11/2567	ไม่ใช้มิเตอร์	27	21.6	ระบาย	-	ปกติ	ปกติ	ปกติ	ปกติ	-	ปกติ	ปกติ	-	-	
21/11/2567	ไม่ใช้มิเตอร์	31	24.8	ระบาย	-	ปกติ	ปกติ	ปกติ	ปกติ	-	ปกติ	ปกติ	-	-	
22/11/2567	ไม่ใช้มิเตอร์	27	21.6	ระบาย	-	ปกติ	ปกติ	ปกติ	ปกติ	-	ปกติ	ปกติ	-	-	
23/11/2567	ไม่ใช้มิเตอร์	27	21.6	ระบาย	-	ปกติ	ปกติ	ปกติ	ปกติ	-	ปกติ	ปกติ	-	-	
24/11/2567	ไม่ใช้มิเตอร์	23	18.4	ระบาย	-	ปกติ	ปกติ	ปกติ	ปกติ	-	ปกติ	ปกติ	-	-	
25/11/2567	ไม่ใช้มิเตอร์	27	21.6	ระบาย	-	ปกติ	ปกติ	ปกติ	ปกติ	-	ปกติ	ปกติ	-	-	
26/11/2567	ไม่ใช้มิเตอร์	35	28.0	ระบาย	-	ปกติ	ปกติ	ปกติ	ปกติ	-	ปกติ	ปกติ	-	-	
27/11/2567	ไม่ใช้มิเตอร์	26	20.8	ระบาย	-	ปกติ	ปกติ	ปกติ	ปกติ	-	ปกติ	ปกติ	-	-	
28/11/2567	ไม่ใช้มิเตอร์	27	21.6	ระบาย	-	ปกติ	ปกติ	ปกติ	ปกติ	-	ปกติ	ปกติ	-	-	
29/11/2567	ไม่ใช้มิเตอร์	24	19.2	ระบาย	-	ปกติ	ปกติ	ปกติ	ปกติ	-	ปกติ	ปกติ	-	-	
30/11/2567	ไม่ใช้มิเตอร์	33	26.4	ระบาย	-	ปกติ	ปกติ	ปกติ	ปกติ	-	ปกติ	ปกติ	-	-	

หมายเหตุ ๑. ให้กรอกสถิติและข้อมูลเฉพาะในกรณีที่มีสถิติและข้อมูลนั้น ๆ ในแต่ละวัน

๒. ในกรณีระบบบำบัดน้ำเสียที่มีการติดตั้งเครื่องตรวจวัดคุณภาพน้ำทิ้งแบบอัตโนมัติ ให้แนบผลการตรวจวัดคุณภาพน้ำทิ้งทุกวันแยกตามพารามิเตอร์ที่ตรวจวัด และทำการสรุปผลเป็นสถิติและข้อมูลรายเดือน

ขอรับรองว่าการบันทึกสถิติและข้อมูลตามตารางข้างต้นถูกต้องทุกประการ

..... [redacted] เจ้าของหรือผู้ครอบครองแหล่งกำเนิดมลพิษ

..... [redacted] ..... ผู้ควบคุมระบบบำบัดน้ำเสีย

ใบอนุญาตเลขที่ ..... หมดอายุ .....

ออกให้โดย กรุงเทพหมานคร

..... ผู้รับจ้างให้บริการบำบัดน้ำเสีย

(.....)

ใบอนุญาตเลขที่ ..... หมดอายุ .....

ออกให้โดย .....

แบบ ทส. ๒

รายงานสรุปผลการทำงานของระบบบำบัดน้ำเสีย

๑. ข้อมูลทั่วไป

แหล่งกำเนิดมลพิษ ตั้งอยู่เลขที่ : 16 หมู่ที่ : ซอย : สุขุมวิท 10

ถนน : สุขุมวิท แขวง/ตำบล : คลองเตย เขต/อำเภอ : คลองเตย

จังหวัด : กรุงเทพมหานคร โทรศัพท์ : 026260289 โทรสาร :

มี : บ้านสิริ สุขุมวิท ซอย 10 เป็นเจ้าของหรือผู้ครอบครองแหล่งกำเนิดมลพิษ

ประกอบกิจการประเภท : อาคารชุด

ประเภทย่อย : ประเภท ข ตั้งแต่ 100 ห้องแต่ไม่ถึง 500 จำนวนห้อง : 118

ใบอนุญาตเลขที่ (ถ้ามี) : มท 0510.02/3393 ออกให้โดย : กรมที่ดินกรุงเทพมหานคร สาขาพระโขนง

หมดอายุ : วว/ดด/ปปป

ในการนี้ขอรายงานสรุปผลการทำงานของระบบบำบัดน้ำเสียของแหล่งกำเนิดมลพิษสำหรับเดือน **พฤศจิกายน** พ.ศ. 2567 ตามที่ได้กำหนดในมาตรา ๘๐ แห่งพระราชบัญญัติส่งเสริมและรักษาคุณภาพสิ่งแวดล้อมแห่งชาติ พ.ศ. ๒๕๓๕ ในฐานะ

ลงชื่อ ..... [redacted] เจ้าของหรือผู้ครอบครองแหล่งกำเนิดมลพิษ

ลงชื่อ..... [redacted] ..... ผู้ควบคุมระบบบำบัดน้ำเสีย

ใบอนุญาตเลขที่ ..... หมดอายุ .....

ออกให้โดย .....

..... ผู้รับจ้างให้บริการบำบัดน้ำเสีย

(.....)

ใบอนุญาตเลขที่ ..... หมดอายุ .....

ออกให้โดย .....

๒. ข้อมูลเกี่ยวกับระบบบำบัดน้ำเสีย และแหล่งรองรับน้ำทิ้ง

(๑) ประเภท/ชนิดของระบบบำบัดน้ำเสีย **แบบแอกทิวเวทเต็ดสลัด**

ความสามารถในการรองรับน้ำเสียของระบบบำบัดน้ำเสีย 100 ลบ.ม./วัน

(๒) การทำงานของระบบบำบัดน้ำเสีย [×] แบบต่อเนื่อง 12 ชั่วโมง/วัน

[ ] แบบไม่ต่อเนื่อง (ระบุ) .....

(๓) อุปกรณ์และเครื่องมือที่ใช้ในระบบบำบัดน้ำเสีย [×] เครื่องสูบน้ำ [×] เครื่องเติมอากาศ

[ ] เครื่องกวน/ผสมน้ำเสีย [ ] เครื่องกวน/ผสมสารเคมี

[x] เครื่องสูบตะกอน [ ] อื่น ๆ (ระบุ) .....

(๔) แหล่งรองรับน้ำทิ้ง (ระบุ) ท่อสาธารณะ

(๕) วิธีจัดการตะกอนที่เกิดขึ้นจากระบบบำบัดน้ำเสียและวิธีการกำจัด สูบตะกอนปีละ1ครั้ง

๓. สรุปผลการทำงานของระบบบำบัดน้ำเสียเป็นรายเดือน

(๑) ปริมาณการใช้ไฟฟ้าของระบบบำบัดน้ำเสีย **ไม่มีมิเตอร์** หน่วย

(๒) ปริมาณน้ำใช้ทุกกิจกรรมในแหล่งกำเนิดมลพิษ 805.0 ลบ.ม.

(๓) ปริมาณน้ำเสียที่เข้าระบบบำบัดน้ำเสีย 644.0 ลบ.ม.

(๔) การระบายน้ำทิ้งจากระบบบำบัดน้ำเสีย [x] ระบายทุกวัน

[ ] ระบายบางวัน

[ ] ไม่ระบายเลย

(๕) ปริมาณสารเคมีหรือสารสกัดชีวภาพที่ใช้ 0.00 กิโลกรัม

(๖) การทำงานของระบบบำบัดน้ำเสียและอุปกรณ์

- ระบบบำบัดน้ำเสีย [x] ปกติ [ ] ผิดปกติ
- เครื่องสูบน้ำ [x] ปกติ [ ] ผิดปกติ
- เครื่องเติมอากาศ [x] ปกติ [ ] ผิดปกติ
- เครื่องสูบตะกอน [x] ปกติ [ ] ผิดปกติ

(๗) ปริมาณตะกอนส่วนเกินจากระบบบำบัดน้ำเสียที่นำไปกำจัด ผรม.สูบสิ่งปฏิกูล

(๘) ปัญหา อุปสรรค และแนวทางแก้ไข

คำเตือน **๑. เจ้าของหรือผู้ครอบครองแหล่งกำเนิดมลพิษ ผู้ควบคุมระบบบำบัดน้ำเสีย หรือผู้รับจ้างให้บริการบำบัดน้ำเสียผู้ใดไม่จัดเก็บสถิติ ข้อมูล หรือไม่ทำบันทึกหรือรายงานตามมาตรา ๘๐ ต้องระวางโทษจำคุกไม่เกินหนึ่งเดือน หรือปรับไม่เกินหนึ่งหมื่นบาท หรือทั้งจำทั้งปรับตามมาตรา ๑๐๖**

๒. ผู้ควบคุมระบบบำบัดน้ำเสียหรือผู้รับจ้างให้บริการบำบัดน้ำเสียผู้ใดทำบันทึกหรือรายงานโดยแสดงข้อความอันเป็นเท็จ ต้องระวางโทษจำคุกไม่เกินหนึ่งปี หรือปรับไม่เกินหนึ่งแสนบาท หรือทั้งจำทั้งปรับตามมาตรา ๑๐๗

ภาคผนวกที่ 2-5
เอกสารตรวจสอบและซ่อมบำรุงระบบเส้นท่อประปาการจ่ายน้ำ

หน่วยงาน ... บ้านสิริสุขุมวิท ซอย 10 ...	ใบตรวจเช็คท่อน้ำดีส่วนกลาง	วันที่ตรวจสอบ 24 / 12 - 67
อาคาร ... A - B ...		รหัสอุปกรณ์ ... TOL ...

ชั้น	รายการ	โถชักโครก		สายชำระ		อ่างล้างหน้า		Floor Drain		ไฟแสงสว่าง		หมายเหตุ
		ปกติ	แก้ไข	ปกติ	แก้ไข	ปกติ	แก้ไข	ปกติ	แก้ไข	ปกติ	แก้ไข	
1	ลานจอดรถอาคาร A	/		/		/		/		/		
2	หลังห้องฟิตเนส (M)	/		/		/		/		/		
2	หลังห้องฟิตเนส (W)	/		/		/		/		/		
1	ลานจอดรถอาคาร B	/			/	/		/		/		

หมายเหตุ

ผู้ตรวจเช็ค	หัวหน้าช่าง	ผู้จัดการอาคาร
ลงชื่อ [redacted]		
24 / 12 / 67	24 / 12 / 67	24 / 12 / 67.

หน่วยงาน ... บ้านสิริสุขุมวิท ซอย 10 ...	ใบตรวจเช็คท่อน้ำดีส่วนกลาง	วันที่ตรวจสอบ 19 - พ.ย. 67
อาคาร ... A - B ...		รหัสอุปกรณ์ ... TOL ...

ชั้น	รายการ	โถชักโครก		สายชำระ		อ่างล้างหน้า		Floor Drain		ไฟแสงสว่าง		หมายเหตุ
		ปกติ	แก้ไข	ปกติ	แก้ไข	ปกติ	แก้ไข	ปกติ	แก้ไข	ปกติ	แก้ไข	
1	ลานจอดรถอาคาร A	/		/		/		/		/		
2	หลังห้องฟิตเนส (M)	/		/		/		/		/		
2	หลังห้องฟิตเนส (W)	/		/		/		/		/		
1	ลานจอดรถอาคาร B	/		/		/		/		/		

หมายเหตุ

ผู้ตรวจเช็ค	หัวหน้าช่าง	ผู้จัดการอาคาร
ลงชื่อ ... [redacted]		
19 / 11 / 67	19 / 11 / 67	19 / 11 / 67.

หน่วยงาน ... บ้านสิริสุขุมวิท ซอย 10 ...	ใบตรวจเช็คท่อน้ำดีส่วนกลาง	วันที่ตรวจสอบ 23-10-67
อาคาร ... A - B ...		รหัสอุปกรณ์ ... TOL ...

ชั้น	รายการ	โถชักโครก		สายชำระ		อ่างล้างหน้า		Floor Drain		ไฟแสงสว่าง		หมายเหตุ
		ปกติ	แก้ไข	ปกติ	แก้ไข	ปกติ	แก้ไข	ปกติ	แก้ไข	ปกติ	แก้ไข	
1	ลานจอดรถอาคาร A	/		/		/		/		/		
2	หลังห้องฟิตเนส (M)	/		/		/		/		/		
2	หลังห้องฟิตเนส (W)	/		/		/		/		/		
1	ลานจอดรถอาคาร B	/		/		/		/		/		

หมายเหตุ

ผู้ตรวจเช็ค	หัวหน้าช่าง	ผู้จัดการอาคาร
ลงชื่อ [redacted]		
23 / 10 / 67	23 / 10 / 67	23 / 10 / 67

หน่วยงาน ... บ้านสิริสุขุมวิท ซอย 10 ... อาคาร ... A - B ...	ใบตรวจเช็คท่อน้ำดีส่วนกลาง	วันที่ตรวจสอบ 24. ก.ย 67 รหัสอุปกรณ์ ... TOL ...

ชั้น	รายการ	โถชักโครก		สายชำระ		อ่างล้างหน้า		Floor Drain		ไฟแสงสว่าง		หมายเหตุ
		ปกติ	แก้ไข	ปกติ	แก้ไข	ปกติ	แก้ไข	ปกติ	แก้ไข	ปกติ	แก้ไข	
1	ลานจอดรถอาคาร A	✓		✓		✓		✓		✓		
2	หลังห้องฟิตเนส (M)	✓		✓		✓		✓		✓		
2	หลังห้องฟิตเนส (W)	✓		✓		✓		✓		✓		
1	ลานจอดรถอาคาร B	✓		✓		✓		✓		✓		

หมายเหตุ

ผู้ตรวจเช็ค	หัวหน้าช่าง	ผู้จัดการอาคาร
ลงชื่อ ....[redacted]		
24 / 9 / 67	24 / 9 / 67	24 / 9 / 67.

ภาคผนวกที่ 2-6
ใบเสร็จค่าจัดเก็บขนมูลฝอย

ใบเสร็จรับเงิน

เลขที่ 6700006006
วันที่ 22 กุมภาพันธ์ 2567

สำนักงานเขต คลองเตย โทร 0 2240 2121, 0 2249 9705
ที่อยู่สำนักงานเขต 599 สามแยกกล้วยน้ำไท แขวงคลองเตย เขตคลองเตย กรุงเทพมหานคร 10110

ชื่อผู้ชำระค่าธรรมเนียม นิติบุคคลอาคารชุดบ้านสิริสุขุมวิทซอย 10
ที่อยู่ เลขที่ 16 ซอยสุขุมวิท 10 แขวงคลองเตย เขตคลองเตย กรุงเทพมหานคร 10110

ปริมาณมูลฝอย ทั่วไป 500.00 ลิตร/วัน
มีค่าธรรมเนียมจัดการมูลฝอยประจำเดือน ต.ค. 66-ก.ย. 67 เป็นจำนวนเงิน [redacted] บาท
รายละเอียดดังนี้

ลำดับ	รายการ	จำนวนเงิน (บาท)
1	ค่าเก็บและขนมูลฝอย	[redacted]
2	ค่ากำจัดมูลฝอย	
3		
	รวมทั้งสิ้น (บาท)	

จำนวนเงินทั้งสิ้น [redacted]

ประวัติการชำระค่าธรรมเนียม ปีงบประมาณ 2567

เดือน	บาท	เดือน	บาท
ต.ค.	[redacted]	เม.ย.	[redacted]
พ.ย.		พ.ค.	
ธ.ค.		มิ.ย.	
ม.ค.		ก.ค.	
ก.พ.		ส.ค.	
มี.ค.		ก.ย.	

ช่องทางชำระเงิน (Payment) เช็ค ลงวันที่ 16 กุมภาพันธ์ 2567
เลขที่เช็ค (Cheque No.) 00390001
ธนาคาร (Bank) ธ. กรุงเทพ - สาขาบางกะปิ

นาย [redacted]
ผู้รับเงิน
พิมพ์เมื่อ 22 กุมภาพันธ์ 2567 เวลา 13:30 น.

ใบเสร็จรับเงินนี้จะสมบูรณ์ต่อเมื่อกรุงเทพมหานครเรียกเก็บเงินได้ครบถ้วนแล้ว
กรุณาเก็บใบเสร็จไว้เพื่อเป็นหลักฐานการชำระเงินของท่าน

ใบเสร็จรับเงิน

เลขที่ 6700006006
วันที่ 22 กุมภาพันธ์ 2567

สำนักงานเขต คลองเตย โทร 0 2240 2121, 0 2249 9705
ที่อยู่สำนักงานเขต 599 สามแยกกล้วยน้ำไท แขวงคลองเตย เขตคลองเตย กรุงเทพมหานคร 10110

ชื่อผู้ชำระค่าธรรมเนียม นิติบุคคลอาคารชุดบ้านสิริสุขุมวิทซอย 10
ที่อยู่ เลขที่ 16 ซอยสุขุมวิท 10 แขวงคลองเตย เขตคลองเตย กรุงเทพมหานคร 10110

ปริมาณมูลฝอย ทั่วไป 500.00 ลิตร/วัน
มีค่าธรรมเนียมจัดการมูลฝอยประจำเดือน ต.ค. 66-ก.ย. 67 เป็นจำนวนเงิน [redacted] บาท
รายละเอียดดังนี้

ลำดับ	รายการ	จำนวนเงิน (บาท)
1	ค่าเก็บและขนมูลฝอย	[redacted]
2	ค่ากำจัดมูลฝอย	
3		
	รวมทั้งสิ้น (บาท)	

จำนวนเงินทั้งสิ้น [redacted]

ประวัติการชำระค่าธรรมเนียม ปีงบประมาณ 2567

เดือน	บาท	เดือน	บาท
ต.ค.	[redacted]	เม.ย.	[redacted]
พ.ย.		พ.ค.	
ธ.ค.		มิ.ย.	
ม.ค.		ก.ค.	
ก.พ.		ส.ค.	
มี.ค.		ก.ย.	

ช่องทางชำระเงิน (Payment) เช็ค ลงวันที่ 16 กุมภาพันธ์ 2567
เลขที่เช็ค (Cheque No.) 00390001
ธนาคาร (Bank) ธ. กรุงเทพ - สาขาบางกะปิ

นาย [redacted]
ผู้รับเงิน
พิมพ์เมื่อ 22 กุมภาพันธ์ 2567 เวลา 13:30 น.

ใบเสร็จรับเงินนี้จะสมบูรณ์ต่อเมื่อกรุงเทพมหานครเรียกเก็บเงินได้ครบถ้วนแล้ว
กรุณาเก็บใบเสร็จไว้เพื่อเป็นหลักฐานการชำระเงินของท่าน

ภาคผนวกที่ 2-7
เอกสารตรวจสอบระบบป้องกันและเตือนภัย

เอกสารตรวจสอบระบบป้องกันและเตือนภัย

PLUS+

บริษัท พลัส พร็อพเพอร์ตี้ จำกัด

ตารางตรวจเช็ค FCP - 4 เดือน

รหัสงาน	FA/FCP-4Me
รหัสเครื่องจักร	FCP-B2-01 (FCP)
เลขที่ใบงาน	PM240900042
วันที่ปฏิบัติ	04/09/2024
ชื่ออาคาร	บี | 2 | ส่วนกลางบี 2 | ไม่ระบุ | ไม่ระบุ | สำนักงานนิติบุคคลฯ B2

ลำดับ	รายการ	ผลการตรวจเช็ค			หมายเหตุ
		ดี	แก้ไข	อาการเสีย	
	Fire Alarm Control Panel				
1	ตรวจเช็คสภาพตู้ FCP	✔			
2	ทดสอบ FUNCTION การทำงานที่ตู้ FCP	✔			
3	ตรวจเช็คไฟ SHOWตู้ FCP	✔			
4	ตรวจเช็ค BATTERY	✔			
	ตรวจเช็คไฟชาร์จ BATTERY.....26.52.....VDC				
	No2.....14.74.....VDC				
	No1.....11.51.....VDC				
	รวม.....26.41.....VDC				
5	ตรวจสอบอุปกรณ์ Manual	✔			
6	ตรวจเช็คแรงดันที่จ่ายให้ระบบ	✔			
	ตรวจเช็คแรงดันที่จ่ายให้ระบบ.....220.....VAC				
7	ตรวจเช็คจอแสดงผล (LCD DISPLAY)	✔			
8	ตรวจเช็คจุดต่อ และ SOCKET สาย	✔			
9	ตรวจเช็คสภาพสายสัญญาณภายในตู้	✔			
10	ตรวจเช็คชุด GRAPHIC ANNUNCIATER	✔			

รายชื่อพนักงานที่ปฏิบัติงาน

[redacted] ----------

ชื่อผู้ควบคุม/ผู้ตรวจสอบ

หมายเหตุ

รายละเอียด _

สาเหตุ

คำแนะนำ

การแก้ปัญหา

บันทึกผลการปฏิบัติ

☑ 1.ปฏิบัติงานเสร็จเรียบร้อย

☐ 2.ปฏิบัติงานเสร็จแล้วพบสิ่งที่ต้องแก้ไขอีก (CM)

เอกสารตรวจสอบเครื่องสูบน้ำดับเพลิง

FP 9/67

PLUS+

บริษัท พลัส พร็อพเพอร์ตี้ จำกัด

ตารางตรวจเช็ค FRP - สัปดาห์

รหัสงาน	FP/FRP-W
รหัสเครื่องจักร	FPP-B-01 (Diesel Engine)
เลขที่ใบงาน	PM240900007
วันที่ปฏิบัติ	19/09/2024
ชื่ออาคาร	บี | ใต้ดิน | ใต้ดินบี | ไม่ระบุ | ไม่ระบุ | PUMP ROOM 8

ลำดับ	รายการ	ผลการตรวจเช็ค			หมายเหตุ
		ดี	แก้ไข	อาการเสีย	
	ENGINE				
1	ตรวจเช็คระบบระบายความร้อน	✔			
2	ตรวจเช็คตัวเรือน PUMP	✔			
3	ตรวจเช็คระบบน้ำมันเชื้อเพลิง	✔			
	ตรวจเช็คระบบน้ำมันเชื้อเพลิง.....370.....ลิตร				
4	ตรวจเช็คสายพาน	✔			
5	ตรวจเช็คสภาพ BATTERY	✔			
6	ตรวจเช็คระดับน้ำหล่อเย็น	✔			
7	ตรวจเช็คท่ออากาศไอดี	✔			
8	ตรวจเช็คสภาพเครื่องยนต์	✔			
9	ตรวจเช็คค่าความถ่วงจำเพาะของ BATTERY	✔			
10	ตรวจเช็คท่ออากาศไอเสีย	✔			
11	ตรวจเช็คระดับน้ำมันหล่อลื่น	✔			
12	ตรวจเช็คการทำงานของเครื่องยนต์และ PUMP	✔			
	วัดแรงดันน้ำเข้า.....0.....PSI				
	แรงดันน้ำมันเชื้อเพลิง.....370.....PSI				
	อุณหภูมิน้ำหล่อเย็น.....50.....F				
	วัดแรงดันน้ำออก.....230.....PSI				
	แรงดันน้ำมันหล่อลื่น.....40.....PSI				
	แอมมิเตอร์.....1.5.....แอมป์				
	ชั่วโมงการทำงาน.....2477.....ชม.				
	ความเร็วรอบ.....1300.....RPM				
13	ตรวจเช็คระบบ MANUAL START	✔			
	CONTROL				

ลำดับ	รายการ	ผลการตรวจเช็ค			หมายเหตุ
		ดี	แก้ไข	อาการเสีย	
1	ตรวจเช็คชุดชาร์ท BATTERY	✔			
2	ตรวจเช็คการทำงานของชุด PRV	✔			
3	ตรวจเช็คสวิทช์แรงดัน	✔			

รายชื่อพนักงานที่ปฏิบัติงาน

1.อำ[redacted]

ชื่อผู้ควบคุม/ผู้ตรวจสอบ [redacted]

หมายเหตุ

รายละเอียด ปกติ

สาเหตุ -

คำแนะนำ -

การแก้ปัญหา -

บันทึกผลการปฏิบัติ

☑ 1.ปฏิบัติงานเสร็จเรียบร้อย

☐ 2.ปฏิบัติงานเสร็จแล้วพบสิ่งที่ต้องแก้ไขอีก (CM)

FP 10/67

PLUS+

บริษัท พลัส พร็อพเพอร์ตี้ จำกัด

ตารางตรวจเช็ค FRP - สัปดาห์

รหัสงาน	FP/FRP-W
รหัสเครื่องจักร	FPP-B-01 (Diesel Engine)
เลขที่ใบงาน	PM241000009
วันที่ปฏิบัติ	24/10/2024
ชื่ออาคาร	บี | ใต้ดิน | ใต้ดินบี | ไม่ระบุ | ไม่ระบุ | PUMP ROOM B

ลำดับ	รายการ	ผลการตรวจเช็ค			หมายเหตุ
		ดี	แก้ไข	อาการเสีย	
	CONTROL				
1	ตรวจเช็คการทำงานของชุด PRV	✔			
2	ตรวจเช็คสวิทซ์แรงดัน	✔			
3	ตรวจเช็คชุดชาร์ท BATTERY	✔			
	ENGINE				
1	ตรวจเช็คค่าความถ่วงจำเพาะของ BATTERY	✔			
2	ตรวจเช็คท่ออากาศไอเสีย	✔			
3	ตรวจเช็คระบบระบายความร้อน	✔			
4	ตรวจเช็คสภาพเครื่องยนต์	✔			
5	ตรวจเช็คการทำงานของเครื่องยนต์และ PUMP	✔			
	วัดแรงดันน้ำเข้า.....180.....PSI				
	แรงดันน้ำมันหล่อลื่น.....500.....PSI				
	แรงดันน้ำมันเชื้อเพลิง.....370.....PSI				
	อุณหภูมิน้ำหล่อเย็น.....98.....F				
	วัดแรงดันน้ำออก.....120.....PSI				
	ความเร็วรอบ.....1500.....RPM				
	ชั่วโมงการทำงาน.....2478.....ชม.				
	แอมมิเตอร์.....18.....แอมป์				
6	ตรวจเช็คระบบ MANUAL START	✔			
7	ตรวจเช็คระบบน้ำมันเชื้อเพลิง	✔			
	ตรวจเช็คระบบน้ำมันเชื้อเพลิง.....370.....ลิตร				
8	ตรวจเช็คสายพาน	✔			
9	ตรวจเช็คสภาพ BATTERY	✔			
10	ตรวจเช็คระดับน้ำหล่อเย็น	✔			

ลำดับ	รายการ	ผลการตรวจเช็ค			หมายเหตุ
		ดี	แก้ไข	อาการเสีย	
11	ตรวจเช็คท่ออากาศไอดี	✔			
12	ตรวจเช็คตัวเรือน PUMP	✔			
13	ตรวจเช็คระดับน้ำมันหล่อลื่น	✔			

รายชื่อพนักงานที่ปฏิบัติงาน

1. [redacted]

ชื่อผู้ควบคุม/ผู้ตรวจสอบ [redacted]

หมายเหตุ

รายละเอียด ตรวจเช็คpmประจำสัปดาห์

สาเหตุ -

คำแนะนำ -

การแก้ปัญหา -

บันทึกผลการปฏิบัติ

☑ 1.ปฏิบัติงานเสร็จเรียบร้อย

☐ 2.ปฏิบัติงานเสร็จแล้วพบสิ่งที่ต้องแก้ไขอีก (CM)

FP 11/67

PLUS+

บริษัท พลัส พร็อพเพอร์ตี้ จำกัด

ตารางตรวจเช็ค FRP - สัปดาห์

รหัสงาน	FP/FRP-W
รหัสเครื่องจักร	FPP-B-01 (Diesel Engine)
เลขที่ใบงาน	PM241100007
วันที่ปฏิบัติ	21/11/2024
ชื่ออาคาร	บี | ใต้ดิน | ใต้ดินบี | ไม่ระบุ | ไม่ระบุ | PUMP ROOM B

ลำดับ	รายการ	ผลการตรวจเช็ค			หมายเหตุ
		ดี	แก้ไข	อาการเสีย	
	CONTROL				
1	ตรวจเช็คชุดชาร์ท BATTERY	✔			
2	ตรวจเช็คการทำงานของชุด PRV	✔			
3	ตรวจเช็คสวิทซ์แรงดัน	✔			
	ENGINE				
1	ตรวจเช็คตัวเรือน PUMP	✔			
2	ตรวจเช็คระบบระบายความร้อน	✔			
3	ตรวจเช็คระบบ MANUAL START	✔			
4	ตรวจเช็คระบบน้ำมันเชื้อเพลิง	✔			
	ตรวจเช็คระบบน้ำมันเชื้อเพลิง.....360.....ลิตร				
5	ตรวจเช็คสายพาน	✔			
6	ตรวจเช็คสภาพ BATTERY	✔			
7	ตรวจเช็คระดับน้ำหล่อเย็น	✔			
8	ตรวจเช็คท่ออากาศไอดี	✔			
9	ตรวจเช็คสภาพเครื่องยนต์	✔			
10	ตรวจเช็คค่าความถ่วงจำเพาะของ BATTERY	✔			
11	ตรวจเช็คท่ออากาศไอเสีย	✔			
12	ตรวจเช็คระดับน้ำมันหล่อลื่น	✔			
13	ตรวจเช็คการทำงานของเครื่องยนต์และ PUMP	✔			
	แรงดันน้ำมันเชื้อเพลิง.....0.....PSI				
	อุณหภูมิน้ำหล่อเย็น.....40.....F				
	วัดแรงดันน้ำออก.....240.....PSI				
	แอมมิเตอร์.....0.....แอมป์				
	ชั่วโมงการทำงาน.....2480.....ชม.				

ลำดับ	รายการ	ผลการตรวจเช็ค			หมายเหตุ
		ดี	แก้ไข	อาการเสีย	
	ความเร็วรอบ.....1700.....RPM				
	แรงดันน้ำมันหล่อลื่น.....72.52.....PSI				
	วัดแรงดันน้ำเข้า.....0.....PSI				

รายชื่อพนักงานที่ปฏิบัติงาน

[redacted] ----------

ชื่อผู้ควบคุม/ผู้ตรวจสอบ [redacted]

หมายเหตุ

รายละเอียด เทสไฟปั๊มประจำสัปดาห์

สาเหตุ ปกติ

คำแนะนำ -

การแก้ปัญหา -

บันทึกผลการปฏิบัติ

☑ 1.ปฏิบัติงานเสร็จเรียบร้อย

☐ 2.ปฏิบัติงานเสร็จแล้วพบสิ่งที่ต้องแก้ไขอีก (CM)

FP 12/67

PLUS+

บริษัท พลัส พร็อพเพอร์ตี้ จำกัด

ตารางตรวจเช็ค FRP - สัปดาห์

รหัสงาน	FP/FRP-W
รหัสเครื่องจักร	FPP-B-01 (Diesel Engine)
เลขที่ใบงาน	PM241200006
วันที่ปฏิบัติ	12/12/2024
ชื่ออาคาร	บี | ใต้ดิน | ใต้ดินบี | ไม่ระบุ | ไม่ระบุ | PUMP ROOM B

ลำดับ	รายการ	ผลการตรวจเช็ค			หมายเหตุ
		ดี	แก้ไข	อาการเสีย	
	ENGINE				
1	ตรวจเช็คระบบระบายความร้อน	✔			
2	ตรวจเช็คค่าความถ่วงจำเพาะของ BATTERY	✔			
3	ตรวจเช็คตัวเรือน PUMP	✔			
4	ตรวจเช็คท่ออากาศไอเสีย	✔			
5	ตรวจเช็คท่ออากาศไอดี	✔			
6	ตรวจเช็คสภาพเครื่องยนต์	✔			
7	ตรวจเช็คการทำงานของเครื่องยนต์และ PUMP	✔			
	แอมมิเตอร์.....แอมป์				
	วัดแรงดันน้ำออก.....225.....PSI				
	ความเร็วรอบ.....1800.....RPM				
	วัดแรงดันน้ำเข้า.....0.....PSI				
	แรงดันน้ำมันเชื้อเพลิง.....40.....PSI				
	แรงดันน้ำมันหล่อลื่น.....72.5.....PSI				
	อุณหภูมิน้ำหล่อเย็น.....82.....F				
	ชั่วโมงการทำงาน.....24793.....ชม.				
8	ตรวจเช็คระบบ MANUAL START	✔			
9	ตรวจเช็คระดับน้ำหล่อเย็น	✔			
10	ตรวจเช็คระบบน้ำมันเชื้อเพลิง	✔			
	ตรวจเช็คระบบน้ำมันเชื้อเพลิง.....370.....ลิตร				
11	ตรวจเช็คสายพาน	✔			
12	ตรวจเช็คระดับน้ำมันหล่อลื่น	✔			
13	ตรวจเช็คสภาพ BATTERY	✔			
	CONTROL				

ลำดับ	รายการ	ผลการตรวจเช็ค			หมายเหตุ
		ดี	แก้ไข	อาการเสีย	
1	ตรวจเช็คการทำงานของชุด PRV	✔			
2	ตรวจเช็คสวิทช์แรงดัน	✔			
3	ตรวจเช็คชุดชาร์ท BATTERY	✔			

รายชื่อพนักงานที่ปฏิบัติงาน

[redacted] ----------

ชื่อผู้ควบคุม/ผู้ตรวจสอบ [redacted]

หมายเหตุ

รายละเอียด ทดสอบประจำสัปดาห์

สาเหตุ ปกติ

คำแนะนำ -

การแก้ปัญหา -

บันทึกผลการปฏิบัติ

☑ 1.ปฏิบัติงานเสร็จเรียบร้อย

☐ 2.ปฏิบัติงานเสร็จแล้วพบสิ่งที่ต้องแก้ไขอีก (CM)

ภาคผนวกที่ 2-8
รายงานการฝึกซ้อมดับเพลิงและอพยพหนีไฟ

แบบ กภ.รง.๒

รายงานสรุปผลการจัดฝึกซ้อมดับเพลิงและฝึกซ้อมอพยพหนีไฟ

เขียนที่ สถานีดับเพลิงและกู้ภัยสามเสน

วันที่ ๑๒ เดือน ธันวาคม พ.ศ. ๒๕๖๗

ส่วนที่ ๑ ข้อมูลผู้รับใบอนุญาต

ชื่อผู้รับใบอนุญาต กรุงเทพมหานคร (สำนักป้องกันและบรรเทาสาธารณภัย)

เลขทะเบียนนิติบุคคล ๐-๙๙๔๐-๐๐๑๖๐-๑๕-๑

ใบอนุญาตเลขที่ ๐๑๐๒-๐๒-๒๕๖๗-๐๑๕๑ วันอนุญาต ๑๙ กรกฎาคม ๒๕๖๗ วันหมดอายุ ๑๘ กรกฎาคม ๒๕๗๐

ตั้งอยู่เลขที่ ๑๗๓ หมู่ที่ ตรอก/ซอย - ถนน ดินสอ แขวง/ตำบล เสาชิงช้า เขต/อำเภอ พระนคร

จังหวัด กรุงเทพมหานคร รหัสไปรษณีย์ ๑๐๒๐๐ โทรศัพท์ ๐ ๒๒๗๙ ๗๓๐๓ โทรสาร ๐ ๒๒๗๙ ๗๓๐๔

ส่วนที่ ๒ การดำเนินการจัดฝึกซ้อมดับเพลิงและฝึกซ้อมอพยพหนีไฟ (ทำเครื่องหมาย √ ในช่อง ◯)

☑ กรณีสถานประกอบกิจการเดียว

ชื่อสถานประกอบกิจการ นิติบุคคลอาคารชุด บ้านสิริ สุขุมวิท ซอย ๑๐

ตั้งอยู่ เลขที่ ๑๖ หมู่ที่ - ตรอก/ซอย สุขุมวิท ๑๐ ถนน สุขุมวิท

แขวง/ตำบล คลองเตย เขต/อำเภอ คลองเตย จังหวัด กรุงเทพมหานคร

รหัสไปรษณีย์ ๑๐๑๑๐ โทรศัพท์ โทรสาร

E-mail --

ลูกจ้างทั้งหมด จำนวน - คน ผู้เข้ารับการฝึกซ้อมทั้งหมด จำนวน ๓๐ คน

ชาย ๑๐ คน หญิง ๒๐ คน ใช้เวลาในการฝึกซ้อม ๕ นาที

ผลการดำเนินการฝึกซ้อมดับเพลิงและฝึกซ้อมอพยพหนีไฟ

◯ ไม่ดี ◯ พอใช้ ◯ ดี ☑ ดีมาก

◯ กรณีสถานที่ที่มีหลายสถานประกอบกิจการตั้งอยู่รวมกัน

ระบุชื่ออาคาร/สถานที่

ตั้งอยู่เลขที่ หมู่ที่ ตรอก/ซอย ถนน

แขวง/ตำบล เขต/อำเภอ จังหวัด

รหัสไปรษณีย์ โทรศัพท์ โทรสาร E-mail

ผลการดำเนินการฝึกซ้อมดับเพลิงและฝึกซ้อมอพยพหนีไฟ

◯ ไม่ดี ◯ พอใช้ ◯ ดี ◯ ดีมาก

สถานประกอบกิจการที่เข้าร่วมทั้งหมด จำนวน แห่ง ประกอบด้วย

๑. ชื่อสถานประกอบกิจการ

ลูกจ้างทั้งหมด จำนวน คน ผู้เข้ารับรับการฝึกซ้อมทั้งหมด จำนวน คน

๒. ชื่อสถานประกอบกิจการ

ลูกจ้างทั้งหมด จำนวน คน ผู้เข้ารับรับการฝึกซ้อมทั้งหมด จำนวน คน

(กรณีมีสถานประกอบกิจการเข้าร่วมฝึกซ้อมดับเพลิงและฝึกซ้อมอพยพหนีไฟหลายแห่ง สามารถเพิ่มข้อมูลหรือจัดทำเอกสารแนบเพิ่มเติมได้)

ดำเนินการจัดฝึกซ้อมดับเพลิงและฝึกซ้อมอพยพหนีไฟ เมื่อวันที่ ๙ เดือน ธันวาคม พ.ศ.๒๕๖๗

วุฒิบัตรเลขที่ สปภ.(กปก.๑) ๖๒๗ /๒๕๖๗

กรุงเทพมหานคร

ได้รับใบอนุญาตจากกรมสวัสดิการและคุ้มครองแรงงาน ใบอนุญาตเลขที่ ๐๑๐๒-๐๒-๒๕๖๗-๐๑๕๑
ขอรับรองว่า

นิติบุคคลอาคารชุด บ้านสิริ สุขุมวิท ซอย ๑๐

ตั้งอยู่เลขที่ **๑๖ ซอยสุขุมวิท ๑๐ แขวงคลองเตย เขตคลองเตย กรุงเทพมหานคร ๑๐๑๑๐**

ได้ดำเนินการฝึกซ้อมดับเพลิงและฝึกซ้อมอพยพหนีไฟ

ตามกฎกระทรวงกำหนดมาตรฐานในการบริหาร จัดการ และดำเนินการด้านความปลอดภัย อาชีวอนามัย และสภาพแวดล้อมในการทำงานเกี่ยวกับการป้องกันและระงับอัคคีภัย พ.ศ. ๒๕๕๕ ลงวันที่ ๗ ธันวาคม พ.ศ. ๒๕๕๕

มีผู้เข้ารับการฝึกอบรม จำนวน ๓๐ คน

เมื่อวันที่ **๙ ธันวาคม ๒๕๖๗**

ให้ไว้ ณ วันที่ ๙ **ธันวาคม ๒๕๖๗**

[redacted]

ผู้อำนวยการสำนักป้องกันและบรรเทาสาธารณภัย
ปฏิบัติราชการแทนผู้ว่าราชการกรุงเทพมหานคร